# HS 300 GROß

## OHNE ARBEITSPLATTE | **FH**

**TRAGLAST**
bis 300 kg

**PLATTFORMGRÖßE**
1.900 x 740 mm

**GESAMTHÖHE**
max. 1.010 mm

Beck-Produkte zeichnen sich durch Technologie, Qualität und Know-how aus. Besonders unser Alleinstellungsmerkmal, die Doppelhorizontalscheren-Konstruktion, sorgt für höchste Stabilität mit zwei Festlager und zwei Loslager.

| | |
|---|---|
| Nutzhub | 610 mm |
| Bauhöhe des Hubtisches | 400 mm |
| Gewicht | ca. 150 kg |
| 4 Lenkrollen (Rad ø 125 mm), davon 2 mit Bremse | |

ART.-NR.: **191.100.00**

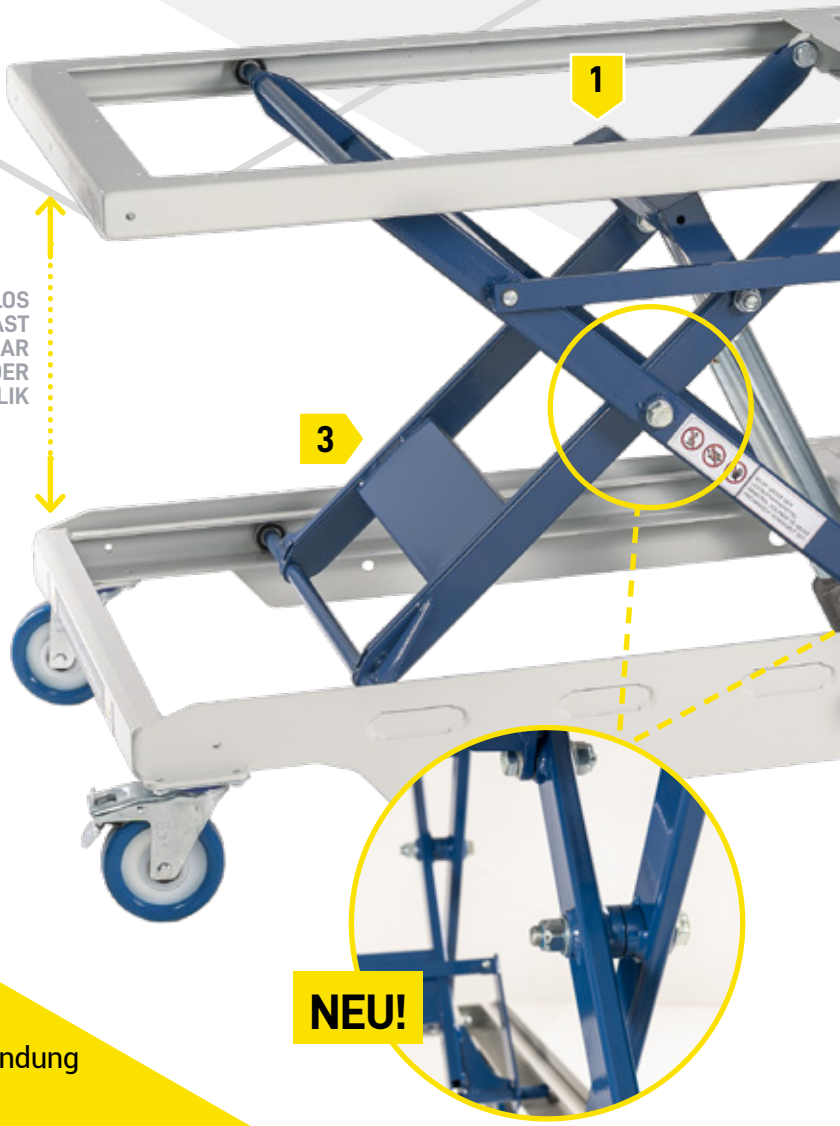


STUFENLOS
UND UNTER LAST
HÖHENVERSTELLBAR
MITHILFE DER
FUßHYDRAULIK

## STARKER ALLROUNDER:

- Dank der neuen Doppelschere bietet der HS 300 groß besonders hohe Stabilität
- Die Profile aus Vierkantrohren sind extrem belastbar, wodurch diese Bauart an Hubtisch vielseitig einsetzbar ist
- Die speziell gewählten Schrauben für die Verbindung sind leichtgängig speziell für die Fußhydraulik



Alle Produkte finden Sie auch in unserem Onlineshop unter **www.hokubema.com**

VERFÜGBARE ARBEITSPLATTEN UND OPTIONEN
// AB S.032

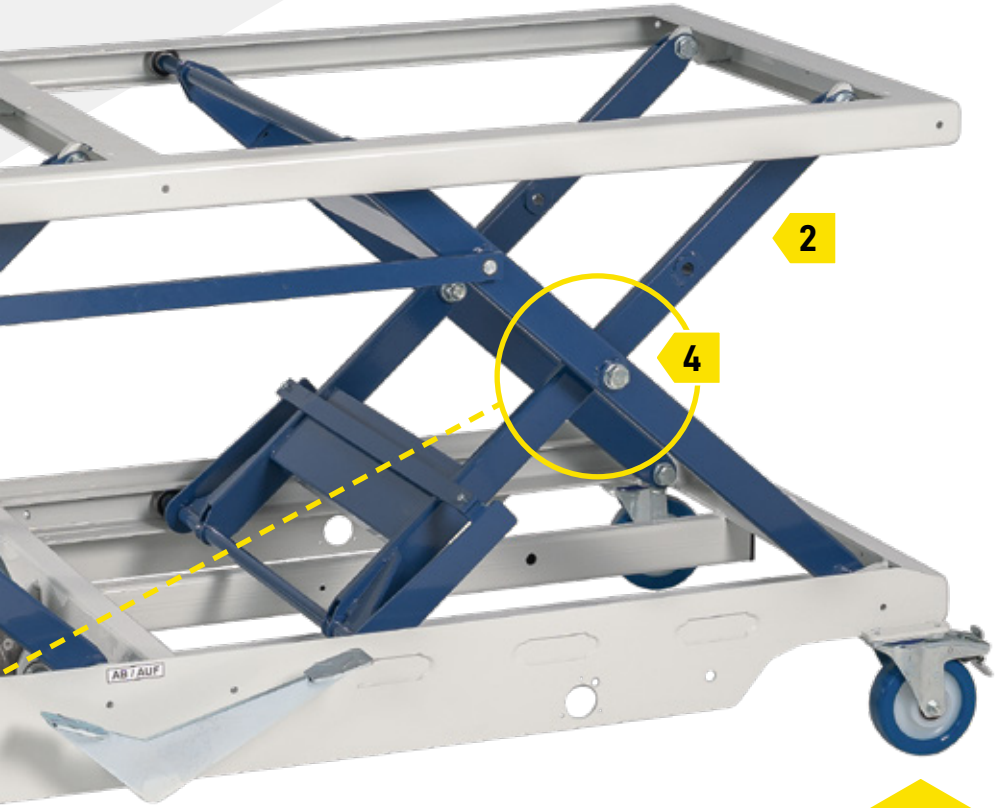


FUß

AKKU

ELEKTRO

FAHRBAR

## HIGHLIGHT

### DAS MACHT DEN HS 300 GROß BESONDERS:

1

Die Höhenverstellung erfolgt sorgfältig auch im Umgang mit empfindlichen Objekten.

2

Die Konstruktion aus hochwertigen Stahlprofilen sorgt für hohe Stabilität.

3

Mit dem Feststellhebel wird der Hubtisch zusätzlich gesichert auf Normalhöhe.

4

Breite Lagerung der Gelenkbolzen für besonders hohe Stabilität.

**DIVERSES ZUBEHÖR** // AB S.113

# HS 300 GROß OPTIONEN

**ARBEITSPLATTE WÄHLBAR**
Bei Reinhold Beck Maschinenbau GmbH steht neben der Ergonomie auch die Nachhaltigkeit an vorderster Stelle. Die hohe Wertbeständigkeit am Produkt selbst in Verbindung mit garantierter Ersatzteilversorgung ermöglichen auch in Jahren später einen idealen Arbeitsablauf. So können bei Bedarf auch Arbeitsplatten, die in die Jahre gekommen sind, ausgetauscht und ersetzt werden.

## METALLBLECHARBEITSPLATTE

Passend zu HS 300 groß, glatt, aufgeschraubt, umlaufend 20 mm Abkantung

| | |
|---|---|
| Plattform | 1.960 x 840 x 3 mm |
| Farbe | Lichtgrau RAL 7035 |
| Gewicht | ca. 42 kg |

ART.-NR.: **200.205.00**

## ARBEITSPLATTE BUCHE-MULTIPLEX

Passend zu HS 300 groß, aufgeschraubt auf Plattform, Platte ist leinölbeschichtet

| | |
|---|---|
| Plattform | 2.000 x 1.000 x 30 mm |
| Gewicht | ca. 45 kg |

ART.-NR.: **200.200.00**

**KONFIGURIERT** // S.038

## LOCHRASTERPLATTE BUCHE-MULTIPLEX

Passend zu HS 300 groß, aufgeschraubt auf Plattform, Platte ist leinölbeschichtet

| | |
|---|---|
| Plattform | 2.000 x 1.000 x 30 mm |
| Bohrungsdurchmesser | ø 22 mm |
| Lochrasterteilung | T = 100 mm |
| Gewicht | ca. 41 kg |

ART.-NR.: **200.201.00**

**KONFIGURIERT** // S.039

## ARBEITSPLATTE BIRKE-MULTIPLEX, BEIDSEITIG HPL-BESCHICHTET

Passend zu HS 300 groß, aufgeschraubt auf Plattform

| | |
|---|---|
| Plattform | 2.000 x 1.000 x 30 mm |
| Farbe | Verkehrsweiß RAL 9016 |
| Gewicht | ca. 46 kg |

ART.-NR.: **200.210.00**

## LOCHRASTERPLATTE BIRKE-MULTIPLEX, BEIDSEITIG HPL-BESCHICHTET

Passend zu HS 300 groß, aufgeschraubt auf Plattform

| | |
|---|---|
| Plattform | 2.000 x 1.000 x 30 mm |
| Bohrungsdurchmesser | ø 22 mm |
| Lochrasterteilung | T = 100 mm |
| Farbe | Verkehrsweiß RAL 9016 |
| Gewicht | ca. 42 kg |

ART.-NR.: **200.217.00**

## ARBEITSPLATTE BUCHE-MULTIPLEX MIT 3 SCHUBLADENKÄSTEN

Passend zu HS 300 groß, 3 Schubladenkästen, beidseitig ausziehbar mit Federriegelverschluss

| | |
|---|---|
| Plattform | 2.000 x 1.000 x 160 mm |
| Arbeitsplattenstärke | 27 mm |
| Schubladeninnenmaß | 900 x 560 x 100 mm |
| Gewicht | ca. 74 kg |

ART.-NR.: **200.203.00**

## ROLLENBAHN MIT STAHL-TRAGROLLEN, KUGELGELAGERT

Passend zu HS 300 groß mit Blechplatte, aufgeschraubt

| | |
|---|---|
| Bahnlänge | 1.900 mm |
| Bahnbreite | 800 mm |
| Tragrollen aus Stahl | ø 60 mm |
| Teilung | 250 mm |
| Gewicht | ca. 90 kg |

ART.-NR.: **200.127.00**
Nur in Verbindung mit ART.-NR.: **200.205.00**

## HOBELBANK-ARBEITSPLATTE, BUCHE-MASSIVPLATTE

Passend zu HS 300 groß, aufgeschraubt

Hinterzange mit parallelspannender Führung

Doppelte Bankhakenreihe mit 4 runden Stahlbankhaken

| | |
|---|---|
| Arbeitsplattenstärke | 40 mm |
| Plattform | 1.960 x 840 x 100 mm |
| Gewicht | ca. 80 kg |

ART.-NR.: **200.204.00**



Alle Produkte finden Sie auch in unserem Onlineshop unter **www.hokubema.com**

## KIPPEINRICHTUNG OHNE ARBEITSPLATTE

Passend zu HS 300 groß, Kippeinrichtung handhydraulisch verstellbar bis Neigung 58°

| | |
|---|---|
| Plattform | 1.900 x 740 x 160 mm |
| Gewicht | ca. 45 kg |

ART.-NR.: **200.206.00**

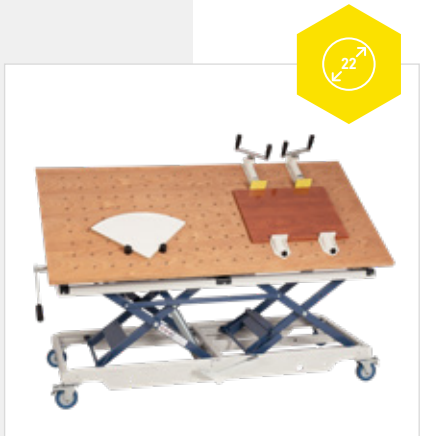

## KIPPEINRICHTUNG MIT LOCHRASTERPLATTE BUCHE-MULTIPLEX

Platte aufgeschraubt auf Plattform, Platte ist leinölbeschichtet, Kippeinrichtung handhydraulisch verstellbar bis Neigung 58°

| | |
|---|---|
| Plattengröße | 2.000 x 1.000 x 30 mm |
| Bohrungsdurchmesser | ø 22 mm |
| Lochrasterteilung | T = 100 mm |
| Gewicht | ca. 85 kg |

ART.-NR.: **200.207.00**

## KIPPEINRICHTUNG MIT LOCHRASTERPLATTE BLECH

Platte aufgeschraubt auf Plattform, pulverbeschichtet, Kippeinrichtung handhydraulisch verstellbar bis Neigung 58°, mit durchgehender Anschlagschiene an der unteren und linken Seite

| | |
|---|---|
| Plattengröße | 2.000 x 1.000 x 3 mm |
| Bohrungsdurchmesser | ø 22 mm |
| Lochraster | T = 50 mm |
| Farbe | Lichtgrau RAL 7035 |
| Gewicht | ca. 90 kg |

ART.-NR.: **200.208.00**

## LÖSUNGEN FÜR MEHR MÖGLICHKEITEN

Nicht die passende Lösung gefunden unter unseren Produkten? Das ist fast unmöglich, denn durch unsere Vielfalt an Sonderanfertigungen können wir Ihnen garantiert die richtige Lösung anbieten.

**KONTAKTIEREN SIE UNS GERNE UNVERBINDLICH:**

**telefonisch: +49 (0)7576 962978-0**
**per E-Mail: info@beck-maschinenbau.de**

# HS 300 GROß OPTIONEN

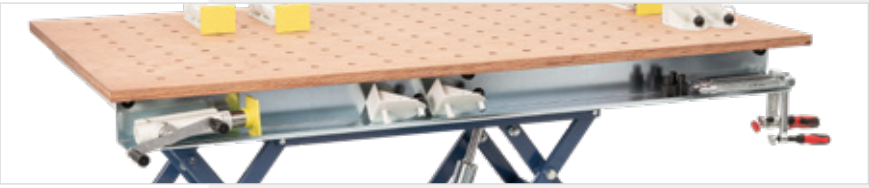

## WERKZEUGWANNE

Praktische Werkzeug- und Kleinteilablage unterhalb der Arbeitsplatte auf gegenüberliegender Seite des Fußpedals montiert

| | |
|---|---|
| Wanneninnenmaß | 1.900 x 125 x 110 mm |
| Gewicht | ca. 15 kg |

ART.-NR.: **200.214.00**

Nur für Arbeitsplatten im Format 2.000 x 1.000 x 30 mm geeignet. Kann bei AH-Ausführung beidseitig montiert werden.

## DREHPLATTFORM 360° MIT ARBEITS-PLATTE BUCHE-MULTIPLEX

Passend zu HS 300 groß, aufgebaut auf Hubtisch

| | |
|---|---|
| Plattform | 2.000 x 1.000 x 30 mm |
| Bauhöhe | 100 – 120 mm |

Drehungsbewegung: Manuelle Betätigung durch federbetätigtes Gestänge mit Griffmulde

Mit Drehkranz kugelgelagert

90° Rastersystem mit 4x Stopp

| | |
|---|---|
| Gewicht | ca. 100 kg |

ART.-NR.: **200.215.00**

## ENERGIELEISTE MIT ZENTRALEM LUFT- UND ELEKTROANSCHLUSS

Passend zu HS 300 groß

230 V Zuleitungskabel, 3 m lang

Anschlüsse:
3x Schukosteckdosen mit Deckel
4x Schnellkupplungen für Druckluft

| | |
|---|---|
| Gewicht | ca. 2 kg |

ART.-NR.: **200.407.00**

## RICHTUNGSFESTSTELLER

Lenkstopp für Lenkrolle, 1 Stück

Durch den Richtungsfeststeller wird die Lenkrolle zu einer Bockrolle

Die Lenkrichtung wird stabilisiert

| | |
|---|---|
| Gewicht | ca. 1 kg |

ART.-NR.: **200.001.00**

## FESTSTELLEINRICHTUNG MIT 4 STELLFÜSSEN

Passend zu HS 300 groß, durch das Umlegen des Hebels wird der Hubtisch ca. 10 mm angehoben und von der Fahr- in eine statische Ruheposition gebracht

Mit 4 Stellfüßen und Handhebel für eine optimale Standfestigkeit

| | |
|---|---|
| Gewicht | ca. 30 kg |

ART.-NR.: **200.300.00**

## AUSFÜHRUNG STATIONÄR

4 Fußplatten mit Gewindebolzen, Fußplatten sind zum Bodenausgleich +/- 15 mm einstellbar

| | |
|---|---|
| Gewicht | ca. 6 kg |

ART.-NR.: **200.020.00**

## AUSZUGSYSTEM AN EINER SEITE OHNE PLATTE

Plattformerweiterung durch Auszug pro Seite bis 820 mm, passend zu HS 300 groß

| | |
|---|---|
| Auflageformat pro Seite | 810 x 160 mm |
| Mit Rasterbolzen im 80 mm Raster fixierbar | |
| Gewicht | ca. 20 kg |

ART.-NR.: **200.320.00**

## AUSZUGSYSTEM LINKS UND RECHTS, OHNE PLATTE

| | |
|---|---|
| Gewicht | ca. 40 kg |

ART.-NR.: **200.220.00**

## AUSZUGSYSTEM AN EINER SEITE MIT ARBEITSPLATTE BUCHE-MULTIPLEX

Plattformerweiterung durch Auszug pro Seite bis 820 mm, passend zu HS 300 groß

| | |
|---|---|
| Auflageformat pro Seite | 1.000 x 200 x 30 mm |
| Mit Rasterbolzen im 80 mm Raster fixierbar | |
| Gewicht | ca. 23 kg |

ART.-NR.: **200.323.00**

## AUSZUGSYSTEM LINKS UND RECHTS, MIT ARBEITSPLATTE BUCHE-MULTIPLEX

| | |
|---|---|
| Gewicht | ca. 46 kg |

ART.-NR.: **200.223.00**

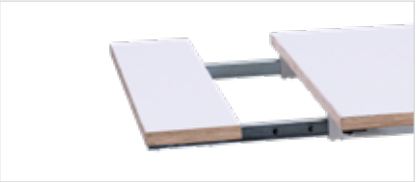

## AUSZUGSYSTEM AN EINER SEITE MIT ARBEITSPLATTE BIRKE-MULTIPLEX, BEIDSEITIG HPL-BESCHICHTET

Plattformerweiterung durch Auszug pro Seite bis 820 mm, passend zu HS 300 groß

| | |
|---|---|
| Auflageformat pro Seite | 1.000 x 200 x 30 mm |
| Mit Rasterbolzen im 80 mm Raster fixierbar | |
| Farbe | Verkehrsweiß RAL 9016 |
| Gewicht | ca. 23 kg |

ART.-NR.: **200.324.00**

## AUSZUGSYSTEM LINKS UND RECHTS, MIT ARBEITSPLATTE BIRKE-MULTIPLEX, BEIDSEITIG HPL-BESCHICHTET

| | |
|---|---|
| Gewicht | ca. 46 kg |

ART.-NR.: **200.224.00**

## AUSZUGSYSTEM AN EINER SEITE MIT LOCHRASTERPLATTE BUCHE-MULTIPLEX

Plattformerweiterung durch Auszug pro Seite bis 820 mm, passend zu HS 300 groß

| | |
|---|---|
| Auflageformat pro Seite | 1.000 x 200 x 30 mm |
| Bohrungsdurchmesser | ø 22 mm |
| Lochrasterteilung | T = 100 mm |
| Mit Rasterbolzen im 80 mm Raster fixierbar | |
| Gewicht | ca. 23 kg |

ART.-NR.: **200.325.00**

## AUSZUGSYSTEM LINKS UND RECHTS, MIT LOCHRASTERPLATTE BUCHE-MULTIPLEX

| | |
|---|---|
| Gewicht | ca. 46 kg |

ART.-NR.: **200.225.00**

**KONFIGURIERT** // S.040

## AUSZUGSYSTEM AN EINER SEITE MIT LOCHRASTERPLATTE BIRKE-MULTIPLEX, BEIDSEITIG HPL-BESCHICHTET

Plattformerweiterung durch Auszug pro Seite bis 820 mm, passend zu HS 300 groß

| | |
|---|---|
| Auflageformat pro Seite | 1.000 x 200 x 30 mm |
| Bohrungsdurchmesser | ø 22 mm |
| Lochrasterteilung | T = 100 mm |
| Mit Rasterbolzen im 80 mm Raster fixierbar | |
| Farbe | Verkehrsweiß RAL 9016 |
| Gewicht | ca. 23 kg |

ART.-NR.: **200.327.00**

## AUSZUGSYSTEM LINKS UND RECHTS, MIT LOCHRASTERPLATTE BIRKE-MULTIPLEX, BEIDSEITIG HPL-BESCHICHTET

| | |
|---|---|
| Gewicht | ca. 46 kg |

ART.-NR.: **200.226.00**

## AUSZUGSYSTEM AN EINER SEITE MIT METALLBLECHPLATTE

Plattformerweiterung durch Auszug pro Seite bis 820 mm, passend zu HS 300 groß

| | |
|---|---|
| Auflageformat pro Seite | 840 x 200 x 3 mm |
| Mit Rasterbolzen im 80 mm Raster fixierbar | |
| Farbe | Lichtgrau RAL 7035 |
| Gewicht | ca. 26 kg |

ART.-NR.: **200.329.00**

## AUSZUGSYSTEM LINKS UND RECHTS, MIT METALLBLECHPLATTE

| | |
|---|---|
| Gewicht | ca. 53 kg |

ART.-NR.: **200.227.00**

# Handgefertigte Arbeitstische in Deutschland produziert.

# HS 300 GROß

## OHNE ARBEITSPLATTE | **AH**

**TRAGLAST**
bis 350 kg

**PLATTFORMGRÖßE**
1.900 x 740 mm

**GESAMTHÖHE**
max. 1.050 mm

Der wartungsfreie und akkuhydraulische Antrieb inklusive Ladegerät 230 V mit Schukostecker ist im Bodenrahmen integriert und somit ideal verbaut.

| | |
|---|---|
| Nutzhub | 610 mm |
| Bauhöhe des Hubtisches | 440 mm |
| Gewicht | ca. 195 kg |
| Aggregat | 12 V |
| Tank | 2,2 l |
| Akku | 12 V / 24 Ah |
| Handtaster für Auf/Ab mit 3 m Kabellänge | |
| 4 Lenkrollen (Rad ø 125 mm), davon 2 mit Bremse | |

ART.-NR.: **191.120.00**

**KONFIGURIERT**

**VERFÜGBARE ARBEITSPLATTEN UND OPTIONEN**
// AB S.032

FUß | AKKU | ELEKTRO | FAHRBAR

**HANDTASTER MIT SPIRALKABEL**
Anstatt Normalkabel, Kabellänge: 2 m
ART.-NR.: **200.349.00**

**FUNKSTEUERUNG FÜR AKKUHYDRAULIK**
Kabellose Bedienung für Auf/Ab inklusive Notaus-Taster
ART.-NR.: **190.151.00**

**DIVERSES ZUBEHÖR //** AB S.113

# HS 300 GROß

KONFIGURIERT

## ARBEITSPLATTE BUCHE-MULTIPLEX | **FH**

**TRAGLAST**
bis 300 kg

**PLATTENGRÖßE**
2.000 x 1.000 x 30 mm

**GESAMTHÖHE**
max. 1.040 mm

Die Arbeitsplatte Buche-Multiplex ist leinölbeschichtet und ideal für schonende Bearbeitungen an empfindlichen Teilen geeignet – sicher für Mitarbeiter und Fertigungsteile.

| | |
|---|---|
| Nutzhub | 610 mm |
| Bauhöhe des Hubtisches | 430 mm |
| Gewicht | ca. 195 kg |
| 4 Lenkrollen (Rad ø 125 mm), davon 2 mit Bremse | |

ART.-NR.: **191.101.00**

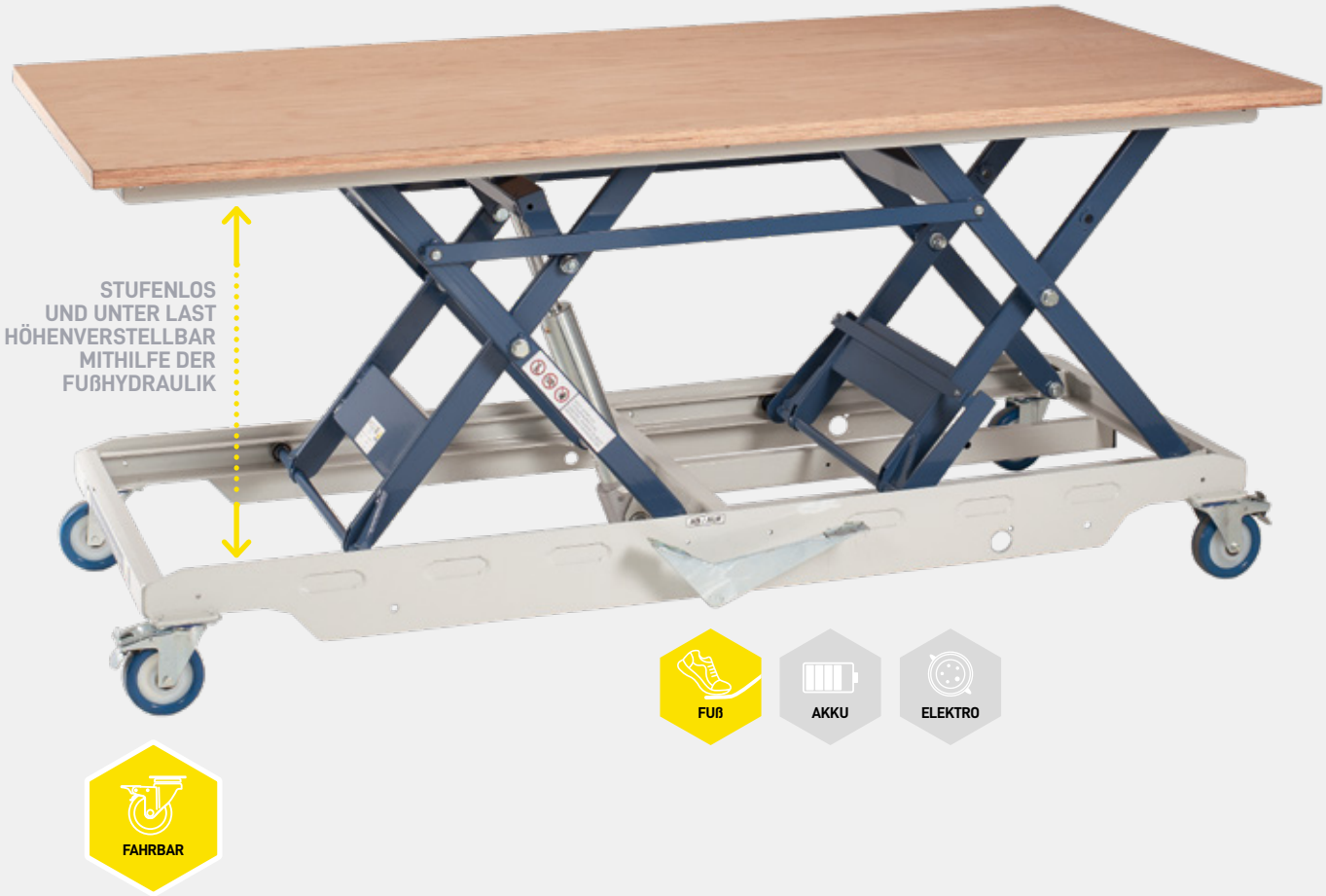

# HS 300 GROß

KONFIGURIERT

## LOCHRASTERPLATTE BUCHE-MULTIPLEX | **FH**

**TRAGLAST**
bis 300 kg

**PLATTENGRÖßE**
2.000 x 1.000 x 30 mm

**GESAMTHÖHE**
max. 1.040 mm

Großzügige Dimensionen für große Arbeitseinsätze – die robuste und massive Konstruktion aus hochwertigen Stahlprofilen sorgt für hohe Stabilität. Die vier Lenkrollen gewähren dabei die nötige Mobilität.

| | |
|---|---|
| Nutzhub | 610 mm |
| Bauhöhe des Hubtisches | 430 mm |
| Gewicht | ca. 190 kg |
| 4 Lenkrollen (Rad ø 125 mm), davon 2 mit Bremse | |

ART.-NR.: **191.102.00**

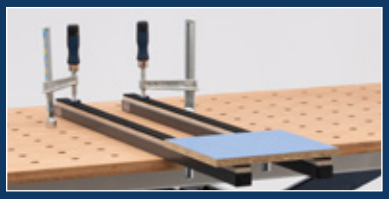

**VIELSEITIGES ZUBEHÖR FÜR LOCHRASTERPLATTEN**
Lochrasterplatten sind vielseitig und bieten mit Zubehör Lösungen für optimierte Prozesse: Spannen, Verleimen, Pressen, Schleifen, Polieren, etc. sind mit wenig Aufwand auf Ihrem Hubtisch durchführbar.
**ZUBEHÖR** // AB S.113

**OPTIONAL**
Vielseitiges Zubehör für Lochrasterplatten
// AB S.111

FUß
AKKU
ELEKTRO
FAHRBAR

# HS 300 GROß

## AUSZUGSYSTEM | **FH**

KONFIGURIERT

**TRAGLAST**
bis 300 kg

**PLATTENGRÖßE**
2.000 x 1.000 x 30 mm
(erweiterbar bis 4.040 mm)

**GESAMTHÖHE**
max. 1.040 mm

Der HS 300 groß glänzt mit Lochrasterplatte Buche-Multiplex und beidseitiger Plattformerweiterung bis zu einer Gesamtlänge von 4.040 mm durch Auszugsystem um 820 mm pro Seite und 200 mm Auflagefläche.

| | |
|---|---|
| Nutzhub | 610 mm |
| Bauhöhe des Hubtisches | 430 mm |
| Auflageformat pro Seite | 1.000 x 200 x 30 mm |
| Mit Rasterbolzen im 80 mm Raster fixierbar | |
| Gewicht | ca. 245 kg |
| 4 Lenkrollen (Rad ø 125 mm), davon 2 mit Bremse | |

ART.-NR.: **191.103.00**

**VORTEIL LOCHRASTERPLATTE:**
Profitieren Sie bei Ihrem neuen Hubtisch HS 300 groß von der Wahl einer Lochrasterplatte Buche-Multiplex. Die Arbeit mit dem praktischen Zubehör für Lochrasterplatten eröffnet vielerlei neue Möglichkeiten.

**STUFENLOS UND UNTER LAST HÖHENVERSTELLBAR MITHILFE DER FUßHYDRAULIK**



Alle Produkte finden Sie auch in unserem Onlineshop unter **www.hokubema.com**

**AUSZUG BEIDSEITIG**
Dank des beidseitigen Auszugsystems lässt sich der Hubtisch auf eine Gesamtlänge von bis zu 4.040 mm verbreitern.

FUß

AKKU

ELEKTRO

FAHRBAR

**DIVERSES ZUBEHÖR** // AB S.113

# HS 300 GROß | VAKUUM

## OHNE ARBEITSPLATTE | **FH**

KONFIGURIERT

QR-Code scannen und Anwendervideo ansehen:
https://www.youtube.com/watch?v=xqX-0dc_wPk

**TRAGLAST**
bis 300 kg

**PLATTFORMGRÖßE**
1.900 x 740 mm

**GESAMTHÖHE**
max. 1.010 mm

Der konfigurierte HS 300 groß ohne Arbeitsplatte ist fahrbar mit Fußhydraulik, ausgestattet mit Vakuumpumpe und zwei Vakuumsauggreifern auf 90° Drehachse für die ideale Fixierung von Produkten oder zum Aufstellen von Platten.

| | |
|---|---|
| Vakuumpumpe (mit Vakuumtank und Abschaltautomatik im Bodenrahmen integriert) | 230 V / 50 Hz |
| Saugleistung | 3,0 m³/h |
| Fußventil am Bodenrahmen verschiebbar montiert | |
| 1 Stück Vakuumsauggreifer mit Tastventil | rund, ø 100 mm |
| 1 Stück Vakuumsauggreifer mit Tastventil | oval, 300 x 100 mm |
| 2 Stück ausklappbare Ablagewinkel am Bodenrahmen angebaut zum Ablegen großer Platten | |
| Gewicht | ca. 240 kg |
| 4 Lenkrollen (Rad ø 125 mm), davon 2 mit Bremse | |

ART.-NR.: **191.109.00**

**VAKUUMSPANNEINHEITEN UND SAUGGREIFER**
Einheit ist bei Bedarf auf einer Drehachse 90° stufenlos drehbar sowie vertikal und horizontal mit Rasterbolzen bei 0°– 45° – 90° fixierbar. Die Vakuumsauggreifer sind durch das Schnellwechselsystem austauschbar und um 200 mm in der Höhe verstellbar.

**STUFENLOS UND UNTER LAST HÖHENVERSTELLBAR MITHILFE DER FUßHYDRAULIK**

FUß | AKKU | ELEKTRO | FAHRBAR



Alle Produkte finden Sie auch in unserem Onlineshop unter **www.hokubema.com**

## SCHONEND UND SANFT SELBST BEI GROBEN ARBEITEN

Schonendes Fixieren erhält mit der Vakuumspanneinheit eine ganz neue Bedeutung und ist die ideale Ausstattung für Handarbeitsplätze in Produktion und Montage. Mit dem Fußschalter können Platten durch das Vakuum aufgestellt werden. Als Unterstützung für mehr Halt sind zusätzliche Vertikalauflagen links und rechts angebracht.

### HS 300 GROß MIT VAKUUM, MIT LOCHRASTERPLATTE BUCHE-MULTIPLEX

Konfigurierter HS 300 groß mit Lochrasterplatte Buche-Multiplex, aufgeschraubt auf Plattform, Platte ist leinölbeschichtet (Produktdetails gemäß ART.-NR.: **191.109.00** // S.042)

| | |
|---|---|
| Plattengröße | 2.000 x 1.150 x 30 mm |
| Bohrungsdurchmesser | ø 22 mm |
| Lochrasterteilung | T = 100 mm |

**ca. 280 kg** **Traglast: 300 kg**

ART.-NR.: **191.110.00**

### HS 300 GROß MIT VAKUUM, MIT ARBEITSPLATTE BUCHE-MULTIPLEX

Konfigurierter HS 300 groß mit Arbeitsplatte Buche-Multiplex, aufgeschraubt auf Plattform, Platte ist leinölbeschichtet (Produktdetails gemäß ART.-NR.: **191.109.00** // S.042)

| | |
|---|---|
| Plattengröße | 2.000 x 1.150 x 30 mm |

**ca. 285 kg** **Traglast: 300 kg**

ART.-NR.: **191.111.00**

### HS 300 GROß MIT VAKUUM, MIT LOCHRASTERPLATTE BIRKE-MULTIPLEX, BEIDSEITIG HPL-BESCHICHTET

Konfigurierter HS 300 groß mit Arbeitsplatte Buche-Multiplex, aufgeschraubt auf Plattform (Produktdetails gemäß ART.-NR.: **191.109.00** // S.042)

| | |
|---|---|
| Plattengröße | 2.000 x 1.150 x 30 mm |
| Bohrungsdurchmesser | ø 22 mm |
| Lochrasterteilung | T = 100 mm |
| Farbe | Verkehrsweiß RAL 9016 |

**ca. 280 kg** **Traglast: 300 kg**

ART.-NR.: **191.112.00**

### HS 300 GROß MIT VAKUUM, MIT ARBEITSPLATTE BIRKE-MULTIPLEX, BEIDSEITIG HPL-BESCHICHTET

Konfigurierter HS 300 groß mit Arbeitsplatte Buche-Multiplex, aufgeschraubt auf Plattform (Produktdetails gemäß ART.-NR.: **191.109.00** // S.042)

| | |
|---|---|
| Plattengröße | 2.000 x 1.150 x 30 mm |
| Farbe | Verkehrsweiß RAL 9016 |

**ca. 285 kg** **Traglast: 300 kg**

ART.-NR.: **191.113.00**

# HS 300 GROß | VAKUUM OPTIONEN

**AUSSTATTUNG WÄHLBAR**
Die Vakuumspanneinheit kann vielseitig erweitert werden. Verschiedene Vakuumsauggreifer ermöglichen es, weitere Arbeiten zu optimieren und die geeignete Ausstattung für jeden Vorgang zu wählen. Das System basiert auf einem einheitlichen Stecksystem und kann jederzeit mühelos gewechselt werden. Erweiterbare Auszugsysteme bringen dabei mehr Freiheit bei der Bearbeitung.

## VAKUUMPUMPE MIT STÄRKERER SAUGLEISTUNG

Passend zu HS 300 groß mit Vakuum

| | |
|---|---|
| Saugleistung | 4,6 m³/h (anstatt 3,0 m³/h) |
| Gewicht | ca. 20 kg |

ART.-NR.: **210.451.00**

## VAKUUMSAUGGREIFER, OVAL

Passend zu HS 300 groß mit Vakuum, mit Tastventil und Halter, mit Schnellwechselsystem austauschbar

| | |
|---|---|
| Stufenlos höhenverstellbar | 200 mm |
| Gewicht | ca. 3 kg |

| | |
|---|---|
| Größe | 300 x 100 mm |

ART.-NR.: **210.341.00**

| | |
|---|---|
| Größe | 300 x 30 mm |

ART.-NR.: **210.359.00**

## VAKUUMSAUGGREIFER, RUND

Passend zu der Drehachse mit dem Vakuumsystem sind die Vakuumsauggreifer mittels dem Schnellwechselsystem austauschbar

| | |
|---|---|
| Stufenlos höhenverstellbar | 200 mm |
| Gewicht | ca. 3 kg |

| | |
|---|---|
| ø 100 mm | ART.-NR.: **210.342.00** |
| ø 125 mm | ART.-NR.: **210.343.00** |
| ø 200 mm | ART.-NR.: **210.347.00** |

## KREUZSTÜCK 90° MIT KLEMMHEBEL UND VERLÄNGERUNG

Passend zu HS 300 groß mit Vakuum, mit Schnellwechselsystem austauschbar

| | |
|---|---|
| Verlängerung | 400 mm |
| Stufenlos höhenverstellbar | 200 mm |
| Gewicht | ca. 2 kg |

ART.-NR.: **210.344.00**

## SCHRAUBSTOCK MIT HALTER

Passend zu HS 300 groß mit Vakuum, mit Schnellwechselsystem austauschbar

| | |
|---|---|
| Backenbreite | 100 mm |
| Spannweite | 100 mm |
| Stufenlos höhenverstellbar | 200 mm |
| Gewicht | ca. 2 kg |

ART.-NR.: **210.345.00**

## VAKUUM UNIVERSALSPANNPLATTE, FLACH, ALUMINIUM

Passend zu allen Modellen mit Lochrasterplatte, Spannplatte Flach mit Schnellkupplung zur Befestigung auf der Lochrasterplatte. Inklusive 1 m Dichtungsgummiband

Oberfläche: feingefräst mit Rasternuten zum Einlegen eines Dichtungsbandes

| | |
|---|---|
| Format | 290 x 160 x 40 mm |
| Gewicht | ca. 2 kg |

ART.-NR.: **200.405.00**

## VAKUUM UNIVERSALSPANNPLATTE, SCHWENKBAR, ALUMINIUM

Passend zu allen Modellen mit Lochrasterplatte, die Spannplatte ist 90° schwenkbar und fixierbar, zur Befestigung auf der Lochrasterplatte. Inklusive 1 m Dichtungsgummiband

Oberfläche feingefräst mit Rasternuten zum Einlegen eines Dichtungsbandes

| | |
|---|---|
| Format | 290 x 160 x 40 mm |
| Gewicht | ca. 3 kg |

ART.-NR.: **200.406.00**

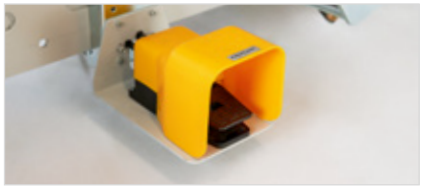

## FUßSCHALTER

Zum Spannen und Lösen des Vakuums.

| | |
|---|---|
| Funktion | 3/2 Wegeventil |
| Gewicht | ca. 2 kg |

ART.-NR.: **210.455.00**
Option zu elektrischer Vakuumpumpe in Tragebox ART.-NR.: 210.440.00 und ART.-NR.: 210.450.00 oder zum Anschließen an ein kundenseits bestehendes Vakuumsystem



Alle Produkte finden Sie auch in unserem Onlineshop unter **www.hokubema.com**

## AUSZUGSYSTEM AN EINER SEITE OHNE PLATTE

Plattformerweiterung durch Auszug pro Seite bis 820 mm, passend zu HS 300 groß mit Vakuum

| | |
|---|---|
| Auflageformat pro Seite | 770 x 160 mm |
| Mit Rasterbolzen im 80 mm Raster fixierbar | |
| Gewicht | ca. 21 kg |

ART.-NR.: **200.520.00**

## AUSZUGSYSTEM LINKS UND RECHTS, OHNE PLATTE

| | |
|---|---|
| Auflageformat pro Seite | 770 x 160 mm |
| Gewicht | ca. 42 kg |

ART.-NR.: **200.529.00**

## AUSZUGSYSTEM AN EINER SEITE MIT ARBEITSPLATTE BUCHE-MULTIPLEX

Plattformerweiterung durch Auszug pro Seite bis 820 mm, passend zu HS 300 groß mit Vakuum

| | |
|---|---|
| Auflageformat pro Seite | 1.150 x 200 x 30 mm |
| Mit Rasterbolzen im 80 mm Raster fixierbar | |
| Gewicht | ca. 24 kg |

ART.-NR.: **200.523.00**

## AUSZUGSYSTEM LINKS UND RECHTS, MIT ARBEITSPLATTE BUCHE-MULTIPLEX

| | |
|---|---|
| Gewicht | ca. 48 kg |

ART.-NR.: **200.530.00**

## AUSZUGSYSTEM AN EINER SEITE MIT ARBEITSPLATTE BIRKE-MULTIPLEX, BEIDSEITIG HPL-BESCHICHTET

Plattformerweiterung durch Auszug pro Seite bis 820 mm, passend zu HS 300 groß mit Vakuum

| | |
|---|---|
| Auflageformat pro Seite | 1.150 x 200 x 30 mm |
| Mit Rasterbolzen im 80 mm Raster fixierbar | |
| Gewicht | ca. 24 kg |

ART.-NR.: **200.524.00**

## AUSZUGSYSTEM LINKS UND RECHTS, MIT ARBEITSPLATTE BIRKE-MULTIPLEX, BEIDSEITIG HPL-BESCHICHTET

| | |
|---|---|
| Gewicht | ca. 48 kg |

ART.-NR.: **200.531.00**

## AUSZUGSYSTEM AN EINER SEITE MIT LOCHRASTERPLATTE BUCHE-MULTIPLEX

Plattformerweiterung durch Auszug pro Seite bis 820 mm, passend zu HS 300 groß mit Vakuum

| | |
|---|---|
| Auflageformat pro Seite | 1.150 x 200 x 30 mm |
| Bohrungsdurchmesser | ø 22 mm |
| Lochrasterteilung | T = 100 mm |
| Mit Rasterbolzen im 80 mm Raster fixierbar | |
| Gewicht | ca. 22 kg |

ART.-NR.: **200.525.00**

## AUSZUGSYSTEM LINKS UND RECHTS, MIT LOCHRASTERPLATTE BUCHE-MULTIPLEX

| | |
|---|---|
| Gewicht | ca. 46 kg |

ART.-NR.: **200.532.00**

## AUSZUGSYSTEM AN EINER SEITE MIT LOCHRASTERPLATTE BIRKE-MULTIPLEX, BEIDSEITIG HPL-BESCHICHTET

Plattformerweiterung durch Auszug pro Seite bis 820 mm, passend zu HS 300 groß mit Vakuum

| | |
|---|---|
| Auflageformat pro Seite | 1.150 x 200 x 30 mm |
| Bohrungsdurchmesser | ø 22 mm |
| Lochrasterteilung | T = 100 mm |
| Mit Rasterbolzen im 80 mm Raster fixierbar | |
| Gewicht | ca. 22 kg |

ART.-NR.: **200.527.00**

## AUSZUGSYSTEM LINKS UND RECHTS, MIT LOCHRASTERPLATTE BIRKE-MULTIPLEX, BEIDSEITIG HPL-BESCHICHTET

| | |
|---|---|
| Gewicht | ca. 46 kg |

ART.-NR.: **200.534.00**

## 3D-HALTER

Halter für die Vakuumsauggreifer zur Befestigung auf der Lochrasterplatte, mit Schnellwechselsystem austauschbar, schwenkbar bis 45°

| | |
|---|---|
| Stufenlos verstellbar in Höhe und Tiefe | um 200 mm |
| Gewicht | ca. 3 kg |

ART.-NR.: **210.380.00**

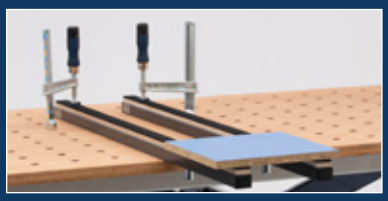

## VIELSEITIGES ZUBEHÖR FÜR LOCHRASTERPLATTEN

Lochrasterplatten sind vielseitig und bieten mit Zubehör Lösungen für optimierte Prozesse: Spannen, Verleimen, Pressen, Schleifen, Polieren, etc. sind mit wenig Aufwand auf Ihrem Hubtisch durchführbar.

**ZUBEHÖR** // AB S.113