#ergohubtische

R. Beck Maschinenbau

ROLLEN- UND MESSBAHNEN

PRÄZISE

ROBUST

VIELSEITIG

WIRTSCHAFTLICH

EINFACH IM **HANDLING**

HUB- + ARBEITSTISCHE
HANDLING- UND HEBEGERÄTE
VERLEIMPRESSEN
UNTERTISCHKAPPSÄGEN
ROLLEN- + MESSBAHNEN

www.beck-maschinenbau.de

MADE IN GERMANY

GENAU RICHTIG

Ein genauer Schnitt oder ein anderer Produktionsschritt, der präzise an der richtigen Stelle erfolgen muss, erfordern den Einsatz von Rollen- und Messbahnsystemen, die genau auf den jeweiligen Einsatz abgestimmt sind.

Sie sind notwendig, damit Bearbeitungsmaschinen erfolgreich ihre Arbeit leisten können.

Das Programm der Reinhold Beck Maschinenbau GmbH bietet unterschiedliche Versionen für die Bearbeitung von Holz, Kunststoffen, Metall oder NE-Metallen.

Neben der klassischen Rollenbahn, die der Materialzu- oder -abfuhr dient, stehen verschiedene Messsysteme zur Wahl.

Welches Messsystem – manuell oder mit hoher Automatisierung – den Vorzug erhält, ist vom jeweiligen Einsatz oder auch den Präferenzen des Anwenders abhängig.

Das EXAKT-Programm bietet Rollen- und Messbahnen in leichter Ausführung für Werkstücke mit geringem Gewicht bis hin zu verstärkter Bauart, die mühelos Lasten bis zu 450 kg/m meistert.

IMPRESSUM

Reinhold Beck Maschinenbau GmbH
Im Grund 23 | D-72505 Krauchenwies
Tel. +49 (0)7576 962978-0
info@beck-maschinenbau.de
www.beck-maschinenbau.com
www.hokubema.com

#ergohubtische

Geschäftsführer: Reinhold Beck

Stand: 10|2021

Technische und optische Änderungen vorbehalten.
Keine Haftung für Fehler und veränderte Bilder.

MADE IN GERMANY

ÜBERSICHT

// AB S.02

STANDARD-SERIE

Robust, präzise, vielseitig.

EINSATZBEREICHE
// Maschinenbau
// Metallbau
// Stahlbau
// Holzbearbeitung
// Zimmerei/Holzbau
// Kunststoffbearbeitung

// AB S.04

MES-SERIE

Stabile Stahlkonstruktion, beladbar mit Kran.

EINSATZBEREICHE
// Maschinenbau
// Metallbau
// Stahlbau
// Zimmerei/Holzbau

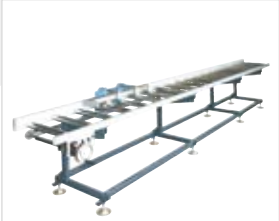

// AB S.06

ES-SERIE

Extra stabile Bauart, zusätzliche Ablagefläche.

EINSATZBEREICHE
// Zimmerei
// Holzbau
// Holzbearbeitung
// Metallbau

// AB S.08

ESF-SERIE

Extra stabil und mobil, auch im Außenbereich einsetzbar.

EINSATZBEREICHE
// Zimmerei
// Holzbau
// Holzbearbeitung

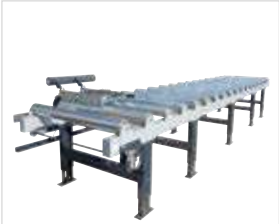

// AB S.10

HD-SERIE

Aus starkwandigen Profilrohren gefertigt, mit Kran oder Gabelstapler beladbar.

EINSATZBEREICHE
// Metallbau
// Stahlbau
// Holzbau

// AB S.14

LC-SERIE

Leichte Werkstücke exakt bearbeiten, solide aus Stahlprofilen gefertigt.

EINSATZBEREICHE
// Holzbearbeitung
// Metallbearbeitung
// Kunststoffbearbeitung

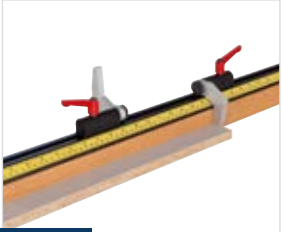

// AB S.16

EXAKT-F

Längenanschlagsystem, zum Nachrüsten an manuellen Bearbeitungsmaschinen.

EINSATZBEREICHE
// Alle Branchen

// AB S.18

P-SERIE

Längenanschlagsystem, zum Nachrüsten an vorhandene Rollenbahn.

EINSATZBEREICHE
// Holzbearbeitung
// Metallbearbeitung
// Kunststoffbearbeitung

// AB S.20

ELG/DC-SERIE

Autom. Anschlag- und Positioniersystem, höchste Präzision und Wiederholgenauigkeit.

EINSATZBEREICHE
// Zimmerei
// Holzbau und Holzbearbeitung
// Metallbau
// Maschinenbau

// AB S.22

NC-SERIE

Autom. Anschlag- und Positioniersystem, als Anschlag- und Pusher-System einsetzbar.

EINSATZBEREICHE
// Alle Branchen

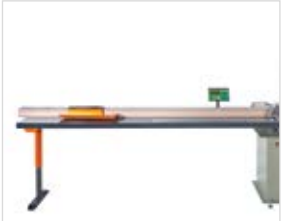

// AB S.24

TIGERSTOP

Programmierbares Anschlag- und Positioniersystem.

EINSATZBEREICHE
// Alle Branchen

ROLLEN- + MESSBAHNEN

EXAKT **STANDARD**

TRAGLAST
300 kg
pro m Rollenbahn

ROLLENBAHNLÄNGE
1 – 10 m
+ Sonderlängen

ARBEITSHÖHE
880 mm ± 60 mm

ALLROUNDER MIT BREITEM EINSATZSPEKTRUM
Die Positionierung des Anschlags erfolgt per Handrad, präzise und schnell. Über das eingestellte Maß informiert ein Display am Bedienpult oder es wird an einer auf Augenhöhe platzierten Anzeige (Option) abgelesen. Die Bauweise der Rollenbahnen ist äußerst stabil und deckt damit einen breiten Einsatzbereich ab.

Tragrollen	Stahlrohr verzinkt, Rollen-Ø 60 x 2 mm, kugelgelagert, Achs-Ø 15 mm, oder wahlweise: aus Kunststoff, Rollen-Ø 63 x 3 mm
Tragrollenabstand	250 mm
Rollenbahnbreite	300, 400, 500 mm
Nutzbare Tragrollenbreite	250, 350, 450 mm
Alle Teile pulverbeschichtet	Rollenbahnfüße: Anthrazitgrau RAL 7016 Oberteil: Silbergrau RAL 7042

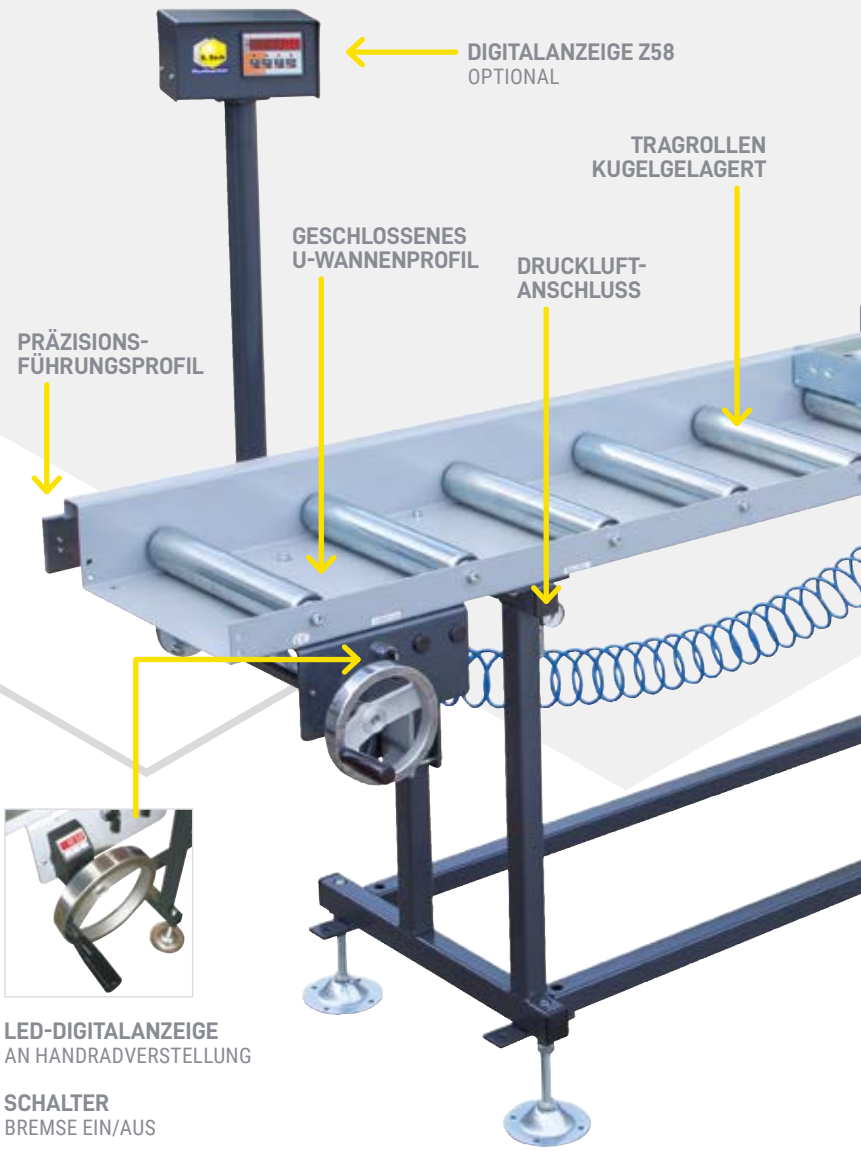

EXAKT STANDARD B

EXAKT STANDARD C

EXAKT STANDARD B/KF

Alle Produkte finden Sie auch in unserem Onlineshop unter **www.hokubema.com**

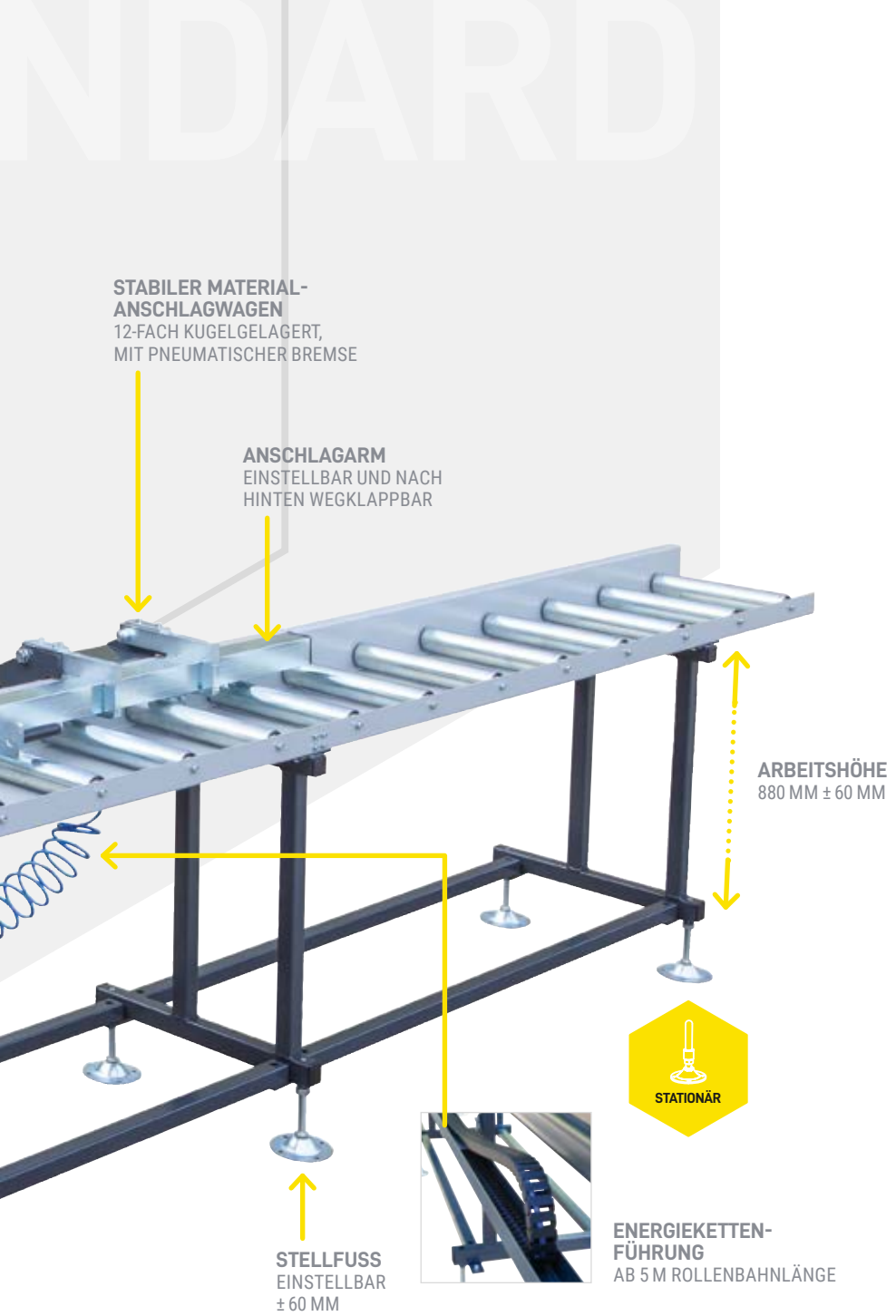

EXAKT STANDARD A

- Längenmesseinrichtung mit Handradverstellung direkt am Handrad, mit digitaler LED-Maßanzeige in mm, (optional 1/10 mm-Anzeige)
- Elektrischer Anschluss 230 V, 50 Hz mit Netzteil
- 12-fach kugelgelagerter Materialanschlagwagen mit pneumatischer Bremse, verfahrbar auf großdimensioniertem Führungsprofil
- **Max. Messlänge ist Bahnlänge abzügl. 450 mm**
- Bei Rollenbahnen über 5 m Länge wird Energiekettenführung zur Kabel und Schlauchführung eingesetzt
- Messgenauigkeit ± 0,5 mm pro Meter
- Mess-System Z58 mit Magnetband, Messgenauigkeit ± 0,1 mm pro Meter

EXAKT STANDARD B

- Manuelles Mess-System mit mm-Skala
- C-Führungsprofil und verschiebbarer Klappanschlag – einstellbar bis zum 0-Punkt
- **Max. Messlänge ist Bahnlänge abzügl. 260 mm**

EXAKT STANDARD C

- Zufuhr-/Abfuhr-Rollenbahn, ohne Skala und Anschlag mit Seitenführung

EXAKT STANDARD B/KF

- Längenmesseinrichtung mit mm-Skala und Ableselupe am Anschlagwagen
- Manuelles Mess-System
- Präzisionsflachstahl-Führung
- Messgenauigkeit ± 0,5 mm pro Meter
- Anschlagwagen 6-fach kugelgelagert, leichtgängig manuell verschieb- und feststellbar
- Robuster Materialanschlag hochklappbar
- **Max. Messlänge ist Bahnlänge abzügl. 400 mm**

EXAKT STANDARD E/KF

- Mit Magnetband-Messsystem und LCD-Anzeigegerät am Anschlagwagen
- Manuelles Mess-System mit stabiler Präzisionsflachstahl-Führung
- Anschlagwagen 6-fach kugelgelagert, leichtgängig, manuell verschieb- und feststellbar
- Robuster Materialanschlag hochklappbar
- Messgenauigkeit ± 0,1 mm pro Meter
- **Max. Messlänge ist Bahnlänge abzügl. 400 mm**

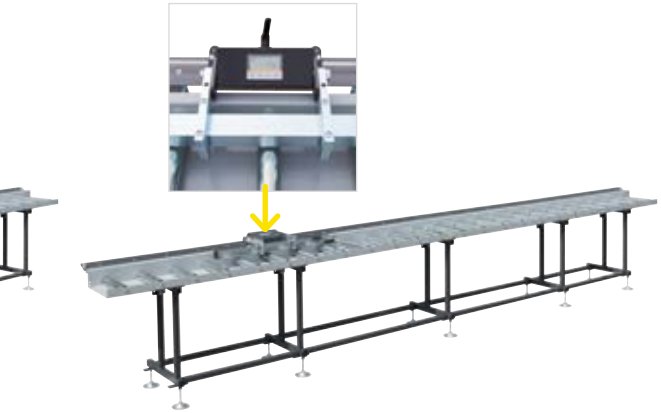

EXAKT STANDARD E/KF

ZUBEHÖR // AB S.12+13:
FÜR EXAKT-A

- Anschlag gefedert, fest (ART.-NR.: **SZ 04**)
- Anschlag gefedert bis Null (ART.-NR.: **SZ 05**)
- Pneum. Armrückzug (ART.-NR.: **SZ 07**) oder elektropneum. Armrückzug (ART.-NR.: **SZ 07/1**)
- Anschlag pneum. wegklappbar (ART.-NR.: **SZ 08**)
- Mess-System Z 58 (ART.-NR.: **SZ 09**), Messgenauigkeit ± 0,2 mm pro Meter
- Z 58 + Magnetband 2 m – 8 m (ART.-NR.: **SZ 10 – SZ 16**)
- Anschlagverlängerungsbolzen (ART.-NR.: **SZ 026**)
- Anschlagverlängerung (ART.-NR.: **SZ 34**)

ZUBEHÖR // AB S.12+13:
FÜR EXAKT STANDARD ALLE VERSIONEN

- Abdeckblech (ART.-NR.: **SZ 06**)
- Sonder-Arbeitshöhe (Füße ART.-NR.: **SZ 27** / mit Spindel ART.-NR.: **SZ 28**)
- Ausziehbarer Materialauflagearm (ART.-NR.: **SZ 35**)
- Kunststofftragrollen: Bahnbreite 300 mm (ART.-NR.: **SZ 36**); 400 mm (ART.-NR.: **SZ 37**); 500 mm (ART.-NR.: **SZ 38**)
- Verbindungsadapter auf Anfrage

ZUBEHÖR // AB S.12+13:
EXAKT MES-B/KF UND MES-E/KF

- Anschlag gefedert, fest (ART.-NR.: **SZ 04**)
- Anschlag gefedert bis Null (ART.-NR.: **SZ 05**)
- Anschlagverlängerungsbolzen (ART.-NR.: **SZ 026**)
- Anschlagverlängerung (ART.-NR.: **SZ 34**)
- Verbindungsadapter auf Anfrage

DIVERSES ZUBEHÖR // AB S.12

ROLLEN- + MESSBAHNEN

EXAKT **MES**

TRAGLAST
450 kg
pro m Rollenbahn

ROLLENBAHNLÄNGE
1 – 10 m
+ Sonderlängen

ARBEITSHÖHE
880 mm ± 60 mm

EXAKT MES wurde für den harten Einsatz im Metall- und Maschinenbau entwickelt. In der Rahmenkonstruktion aus hochwertigem und sorgfältig verschweißtem Stahl sind Tragrollen aus Metall mit einer Wandstärke von 3 mm und einem Durchmesser von 89 mm eingebettet. Dank der offenen Bauweise ist eine Beladung durch Krane möglich.

Tragrollen	Stahlrohr-Ø 89 x 3 mm, Achs-Ø 20 mm, kugelgelagert, verzinkt
Tragrollenabstand	250 mm
Rollenbahnbreite	300, 400, 500 mm
Nutzbare Tragrollenbreite	250, 350, 450 mm
Alle Teile pulverbeschichtet	Rollenbahnfüße: Anthrazitgrau RAL 7016 Oberteil: Silbergrau RAL 7042

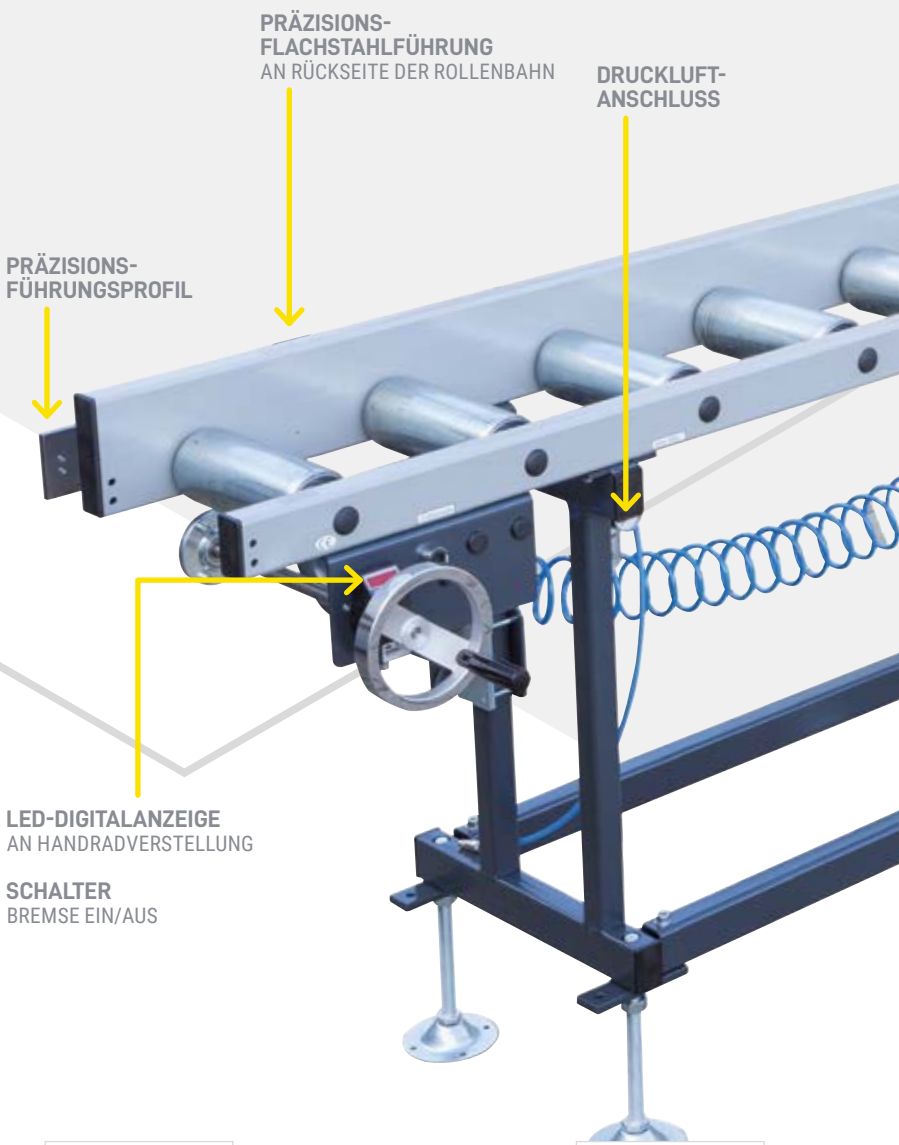

EXAKT MES-C

EXAKT MES-B/KF

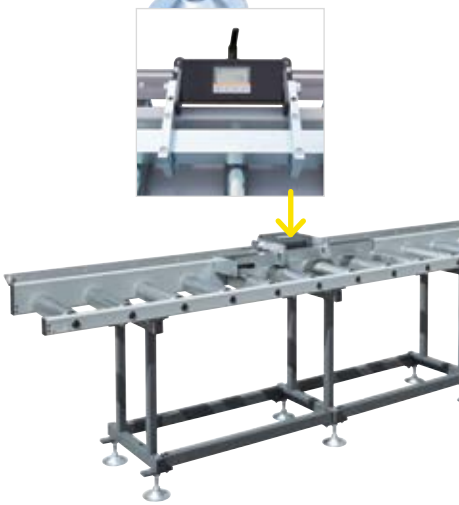

EXAKT MES-E/KF

Alle Produkte finden Sie auch in unserem Onlineshop unter **www.hokubema.com**

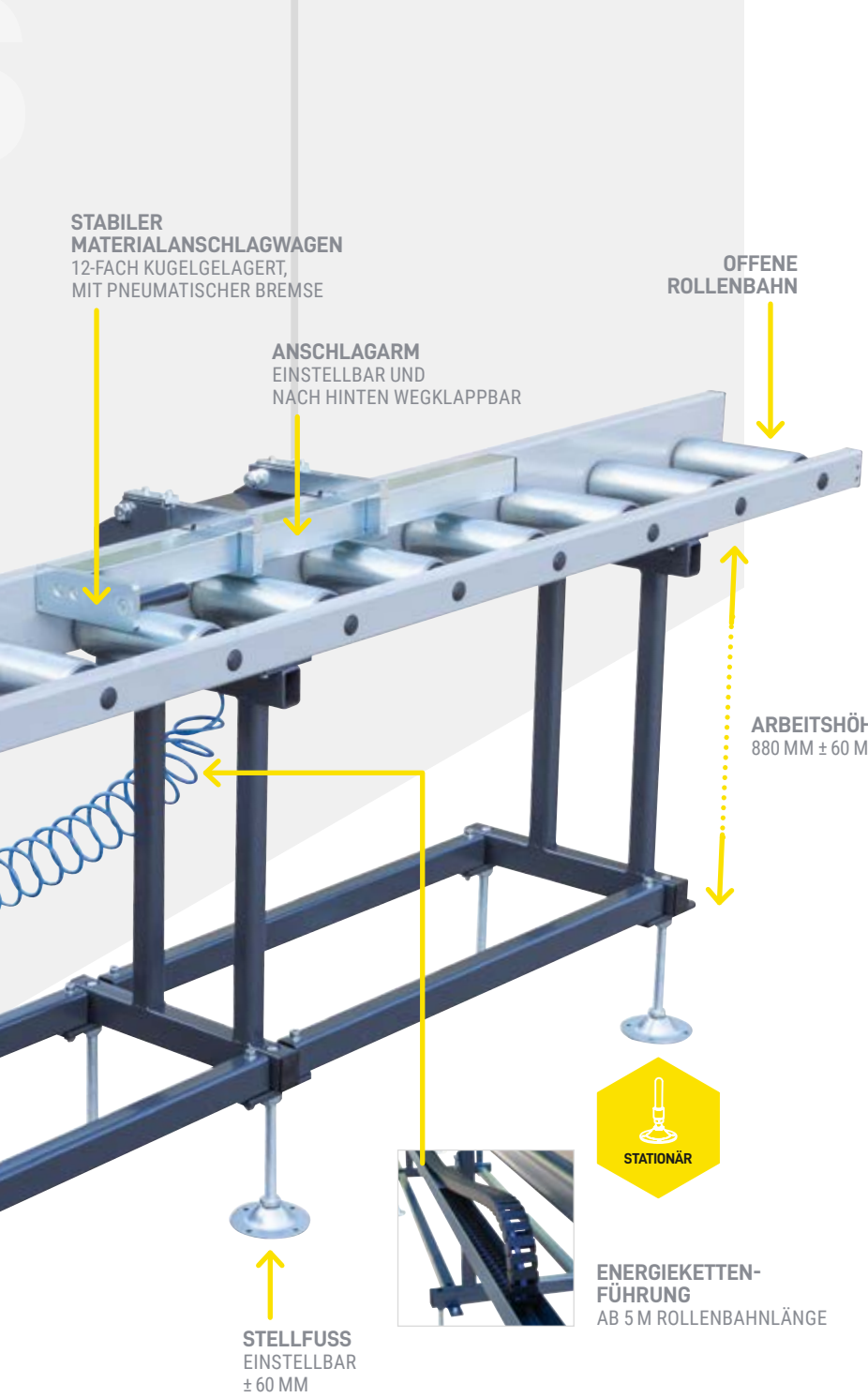

ZUBEHÖR // AB S.12+13:
EXAKT MES ALLE VERSIONEN
- Abdeckblech (ART.-NR.: **SZ06**)
- Sonderhöhe Sonderfüße (ART.-NR.: **SZ 27**); Sonderhöhe mit Spindel (ART.-NR.: **SZ 28**)
- Ausziehbarer Materialauflage (ART.-NR.: **SZ 35**)

ZUBEHÖR // AB S.12+13:
MES-A
- Anschlag gefedert, fest (ART.-NR.: **SZ 04**)
- Anschlag gefedert bis Null (ART.-NR.: **SZ 05**)
- Pneumatischer Armrückzug (ART.-NR.: **SZ 07**); elektropneum. Armrückzug (ART.-NR.: **SZ 07/1**)
- Anschlag pneum. wegklappbar (ART.-NR.: **SZ 08**)
- Mess-System Z 58 (ART.-NR.: **SZ 09**), Messgenauigkeit ± 0,2 mm pro Meter
- Z 58 + Magnetband 2 Meter – 8 Meter (ART.-NR.: **SZ 10 – SZ 16**), Messgenauigkeit ± 0,1 mm pro Meter
- Anschlagverlängerungsbolzen (ART.-NR.: **SZ 026**)
- Anschlagverlängerung (ART.-NR.: **SZ 34**)
- Verbindungsadapter auf Anfrage

ZUBEHÖR // AB S.12+13:
EXAKT MES-B/KF UND MES-E/KF
- Anschlag gefedert, fest (ART.-NR.: **SZ 04**)
- Anschlag gefedert bis Null (ART.-NR.: **SZ 05**)
- Anschlagverlängerungsbolzen (ART.-NR.: **SZ 026**)
- Anschlagverlängerung (ART.-NR.: **SZ 34**)
- Verbindungsadapter auf Anfrage

EXAKT MES-A

Längenmesseinrichtung mit digitaler LED-Maßanzeige in mm, direkt am Handrad

Elektrischer Anschluss 230 V, 50 Hz mit Netzteil

Optional auch mit 1/10 mm Anzeigegerät Z 58

Messanschlag durch Handrad vom Arbeitsplatz aus verstellbar

Mit pneumatischer Bremse zur Maßfixierung

Stabiler Materialanschlagwagen, 12-fach kugelgelagert, verfahrbar auf großdimensioniertem Führungsprofil

Anschlagarm einstell- und abklappbar

Max. Messlänge ist Bahnlänge abzügl. 450 mm

Energiekettenführung für Kabel und Schlauchführung bei Rollenbahnen ab 5 m Länge

Messgenauigkeit ± 0,5 mm pro Meter

EXAKT MES-C

Zufuhr-/Abfuhr-Rollenbahn ohne Skala und Anschlag mit Seitenführung

EXAKT MES-B/KF

Längenmesseinrichtung mit mm-Skala und Ableselupe am Anschlagwagen

Rollen- und Messbahn mit manuellem Mess-System

Präzisionsflachstahl-Führung

6-fach kugelgelagerter Anschlagwagen, leichtgängig, manuell verschieb- und feststellbar

Robuster Materialanschlag, hochklappbar

Messgenauigkeit ± 0,5 mm pro Meter

Max. Messlänge ist Bahnlänge abzügl. 400 mm

EXAKT MES-E/KF

Längenmesseinrichtung mit Magnetband-Messsystem und LCD-Anzeigegerät am Anschlagwagen

Rollen- und Messbahn mit manuellem Mess-System

Stabile Präzisionsflachstahl-Führung

6-fach kugelgelagerter Anschlagwagen, leichtgängig, manuell verschieb- und feststellbar

Robuster Materialanschlag, hochklappbar

Messgenauigkeit ± 0,1 mm pro Meter

Max. Messlänge ist Bahnlänge abzügl. 400 mm

DIVERSES ZUBEHÖR // AB S.12

ROLLEN- + MESSBAHNEN

EXAKT **ES**

TRAGLAST
300 kg
pro m Rollenbahn

ROLLENBAHNLÄNGE
1 – 10 m
+ Sonderlängen

ARBEITSHÖHE
880 mm ± 60 mm

In Zimmereien und Holzbaubetrieben und im Metallbau spielt EXAKT Extra Stabil seine Stärken aus. Die extra stabile Bauart mit verschweißten Profilrohren und zusätzlichen Knotenblechen sorgt für die hohe Festigkeit. Die C-förmige Unterkonstruktion schafft praktische Ablageflächen unterhalb der Rollenbahn.

Tragrollen	Stahlrohr-Ø 60 x 2 mm, Achs-Ø 15 mm, mit Innengewinde M 10, kugelgelagert, verzinkt
Tragrollenabstand	250 mm
Rollenbahnbreite	400, 500 mm
Nutzbare Tragrollenbreite	350, 450 mm
Alle Teile pulverbeschichtet	Rollenbahnfüße: Anthrazitgrau RAL 7016 Oberteil: Silbergrau RAL 7042

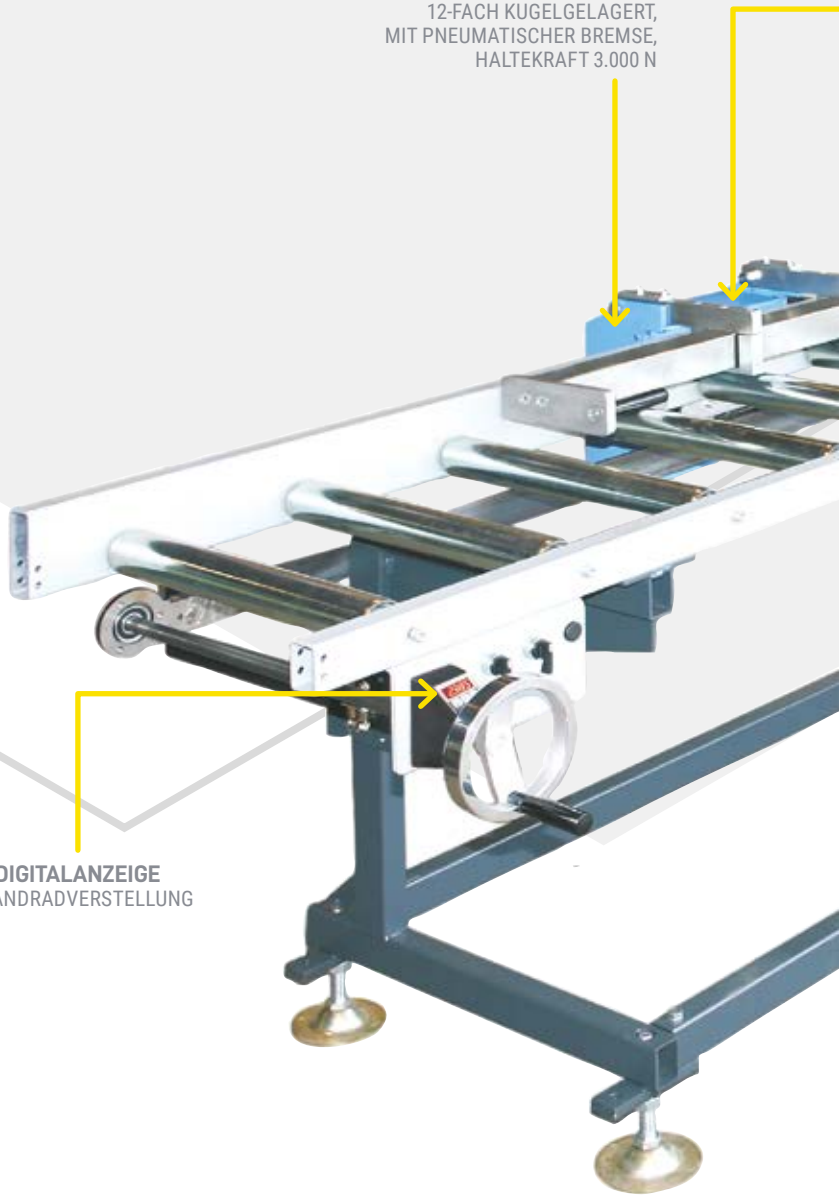

EXAKT EXTRA STABIL–B

EXAKT EXTRA STABIL–B/KF

EXAKT EXTRA STABIL–C

Alle Produkte finden Sie auch in unserem Onlineshop unter **www.hokubema.com**

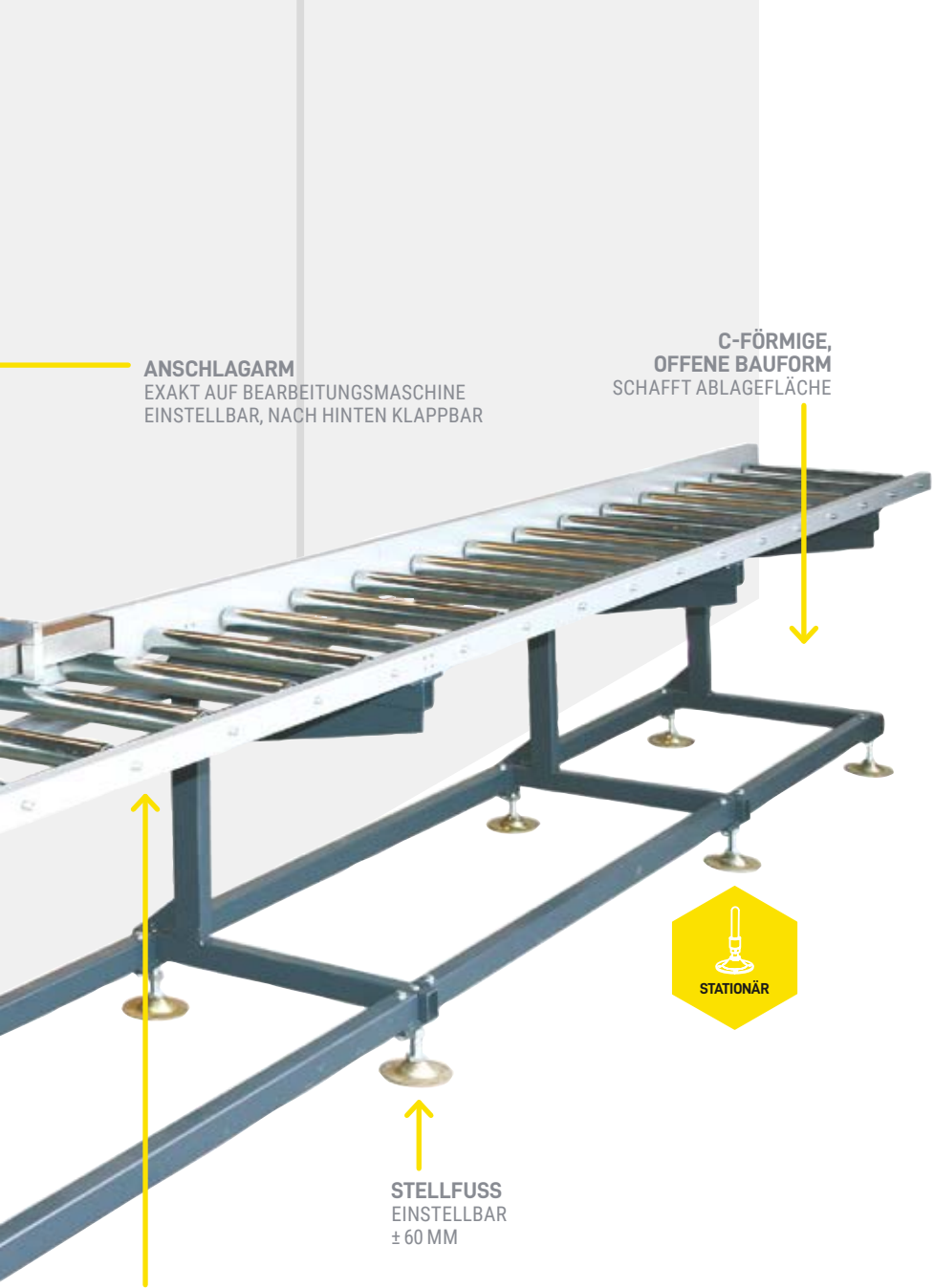

EXAKT EXTRA STABIL–A

- Rollen- und Messbahn mit digitaler LED Anzeige, Maßanzeige in mm, direkt am Handrad
- Elektrischer Anschluss 230 V, 50 Hz mit Netzteil
- Messanschlag durch Handrad vom Arbeitsplatz aus verstellbar
- Pneumatische Bremse zur Maßfixierung
- Anschlagarm einstellbar, nach hinten wegklappbar
- **Max. Messlänge ist Bahnlänge abzügl. 450 mm**
- Energiekettenführung bei Rollenbahnen über 5 m Länge
- Messgenauigkeit ± 0,5 mm pro Meter

EXAKT EXTRA STABIL–B

- Rollen- und Messbahn mit mm-Skala
- Manuelles Mess-System mit C-Führungsprofil und klappbarem Längenanschlag
- **Max. Messlänge ist Bahnlänge abzügl. 260 mm**

EXAKT EXTRA STABIL–B/KF

- Rollen- und Messbahn mit Längenmesseinrichtung mit mm-Skala
- Stabile Präzisionsflachstahl-Führung
- 6-fach kugelgelagerter Anschlagwagen mit Ableselupe, leichtgängig manuell verschiebbar und feststellbar
- Robuster Materialanschlag, hochklappbar
- **Max. Messlänge ist Bahnlänge abzügl. 450 mm**

EXAKT EXTRA STABIL–C

- Rollenbahn ohne Skala und Anschlag (= Zufuhrrollenbahn) mit Seitenführung

ZUBEHÖR // AB S.12+13:
EXAKT ES ALLE VERSIONEN
- Abdeckblech (ART.-NR.: **SZ06**)
- Sonderhöhe Sonderfüße (ART.-NR.: **SZ 27**); Sonderhöhe mit Spindel (ART.-NR.: **SZ 28**)
- Ausziehbarer Materialauflage (ART.-NR.: **SZ 35**)
- Materialanschlag gefedert, fest (ART.-NR.: **SZ 04**)
- Kunststofftragrollen 500 mm Bahnbreite (ART.-NR.: **SZ 38**); 400 Bahnbreite (ART.-NR.: **SZ 37**)

ZUBEHÖR // AB S.12+13:
EXAKT ES-A
- Anschlag gefedert, fest (ART.-NR.: **SZ 04**)
- Anschlag gefedert bis Null (ART.-NR.: **SZ 05**)
- Pneumatischer Armrückzug (ART.-NR.: **SZ 07**); elektropneum. Armrückzug (ART.-NR.: **SZ 07/1**)
- Anschlag pneum. wegklappbar (ART.-NR.: **SZ 08**)
- Mess-System Z 58 (ART.-NR.: **SZ 09**)
- Z 58 + Magnetband 2 Meter – 8 Meter (ART.-NR.: **SZ 10 – SZ 16**)
- Anschlagverlängerungsbolzen (ART.-NR.: **SZ 026**)
- Anschlagverlängerung (ART.-NR.: **SZ 34**)
- Verbindungsadapter auf Anfrage

ZUBEHÖR // AB S.12+13:
EXAKT ES-B/KF
- Materialanschlag gefedert, fest (ART.-NR.: **SZ 04**)
- Materialanschlag gefedert bis 0 (ART.-NR.: **SZ 05**)
- Anschlagverlängerungsbolzen (ART.-NR.: **SZ 026**)
- Anschlagverlängerung (ART.-NR.: **SZ 34**)

ZUBEHÖR // AB S.12+13:
EXAKT ES-B
- Zusätzlicher Klappanschlag (ART.-NR.: **ESZ 01**)

DIVERSES ZUBEHÖR // AB S.12

ROLLEN- + MESSBAHNEN

EXAKT **ESF**

TRAGLAST
300 kg
pro m Rollenbahn

ROLLENBAHNLÄNGE
1 – 10 m
+ Sonderlängen

ARBEITSHÖHE
880 mm ± 60 mm

Die mobile Version der extra stabilen Rollen- und Messbahn. Rollen sorgen dafür, dass EXAKT ESF an verschiedenen Stellen des Betriebs und auch im Außenbereich eingesetzt werden kann.

Lenkrollen	4 Stück, Ø 200 mm, davon 2 mit Bremse, nur ESF-1 und ESF-2: mit 5 Kurbelstützen
Gesamtlänge	ESF-1: 7.100 mm* ESF-2: 8.600 mm* ESF-3: 3.840 mm (mit Verlängerung: 5.340 mm) *bei Säge G-ZS 170 + 200
Messlänge	ESF-1: 400 – 4.460 mm max. 7.200 mm inkl. Auszug ESF-2: 400 – 5.960 mm max. 8.800 mm inkl. Auszug ESF-3: 3.050 mm
Pulverbeschichtet	RAL 9002 Grauweiß

FLEXIBILITÄT
AUSZIEHBARE VERLÄNGERUNG
BIS 7.200 MM MESSLÄNGE (ESF-1)

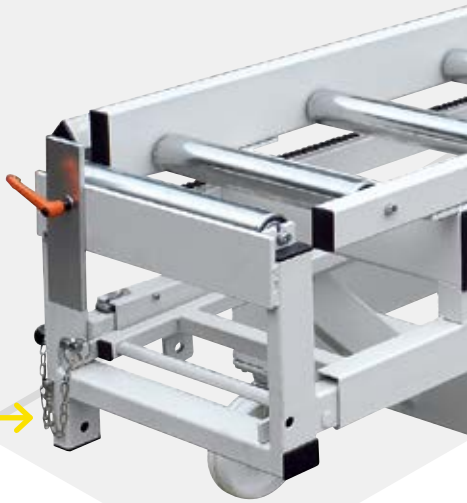

ANSCHLAGSCHIEBER
MANUELL VERSTELLBAR
ANALOGES MESS-SYSTEM
UND KLAPPANSCHLAG

FAHRBAR

TISCHVERLÄNGERUNG
ESF 3-1

KOMPATIBILITÄT
PASSEND FÜR GRAULE ZUGSÄGEN
ZS 170/ZS 200 UND ANDERE

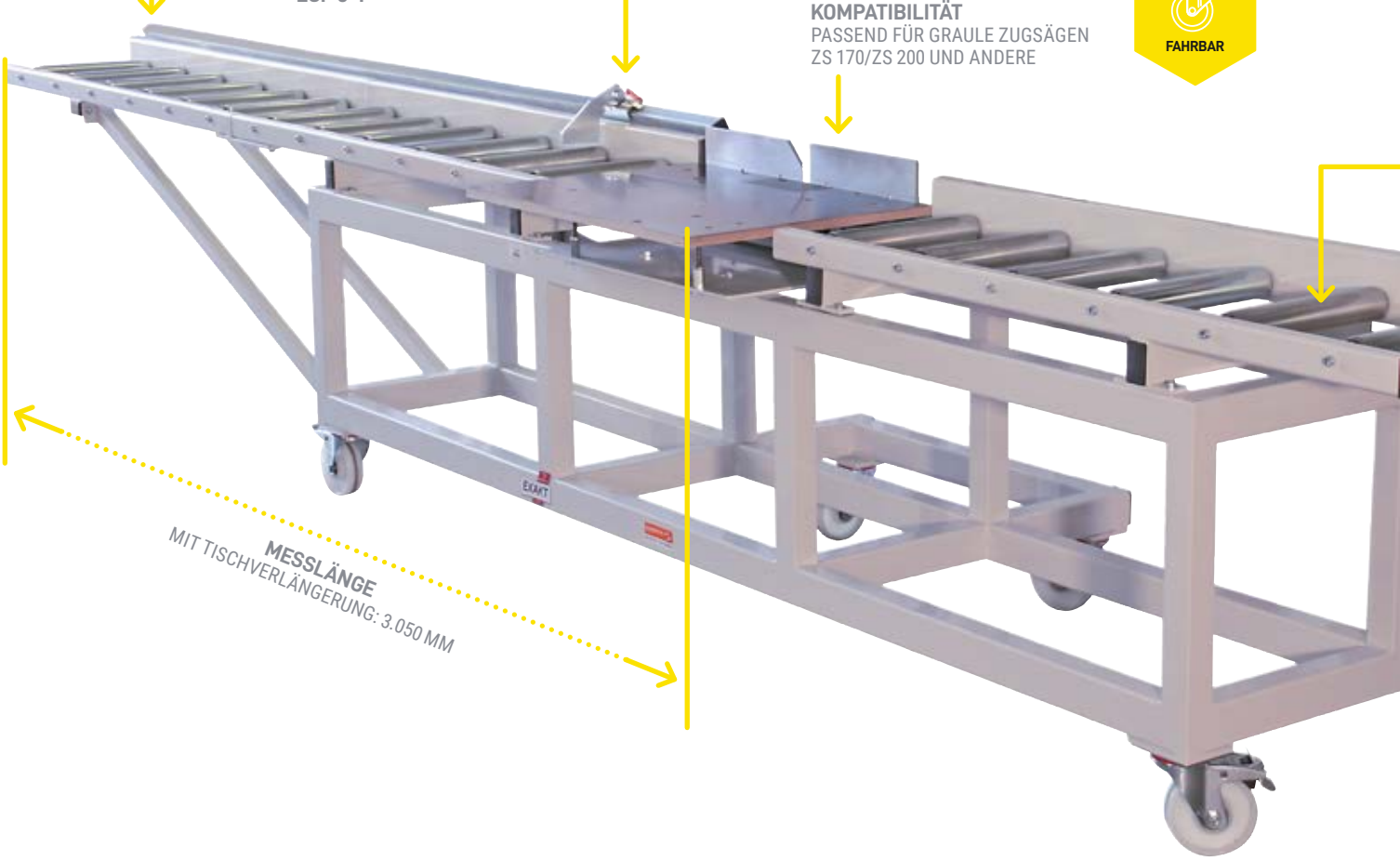

MESSLÄNGE
MIT TISCHVERLÄNGERUNG: 3.050 MM

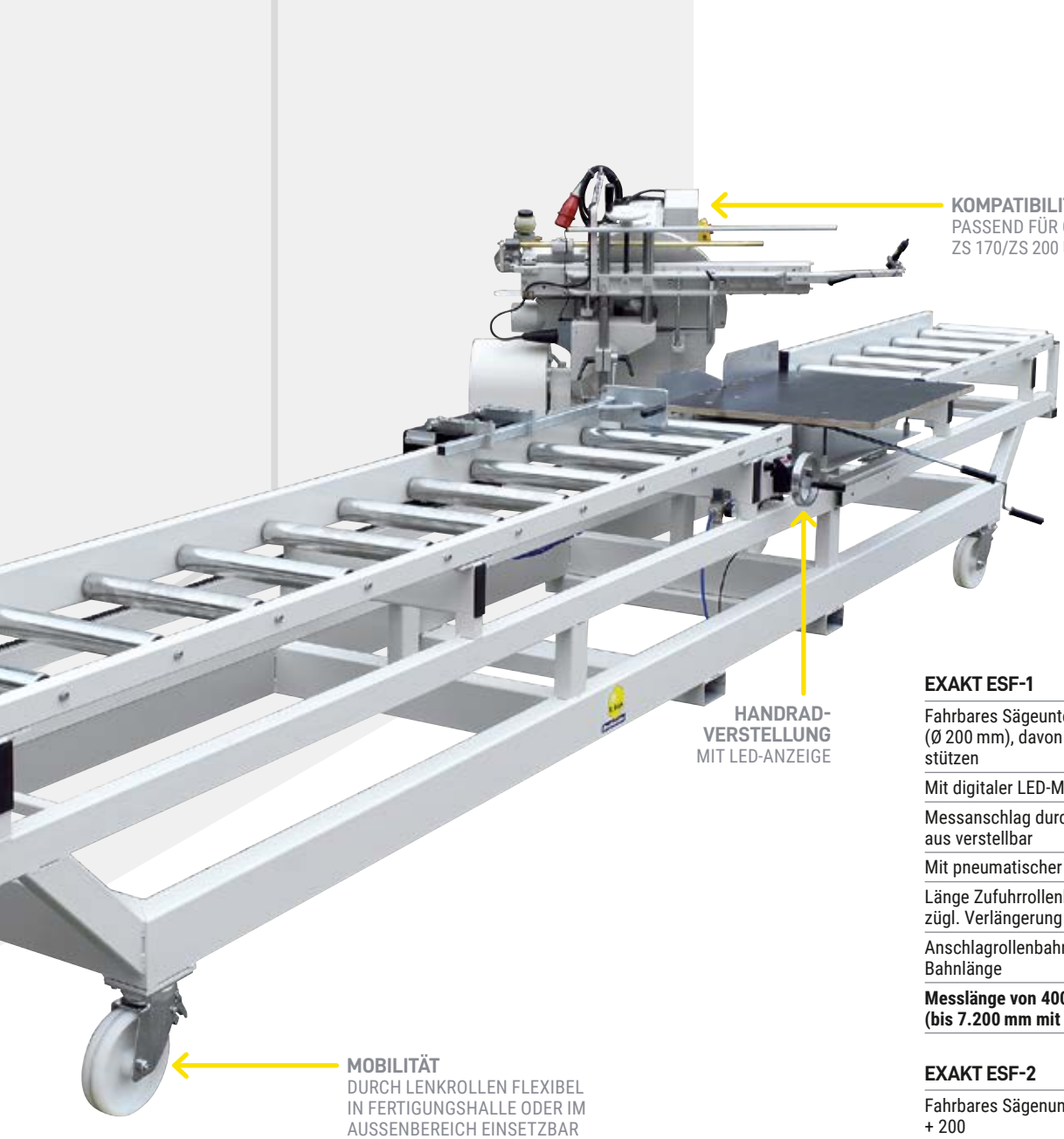

ZUFUHRROLLENBAHN

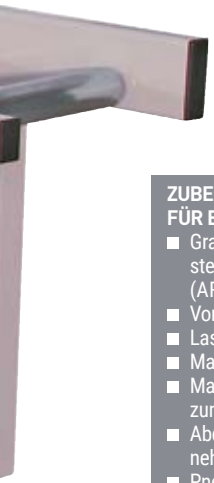

EXAKT ESF-1

- Fahrbares Sägeuntergestell mit 4 Lenkrollen (Ø 200 mm), davon 2 mit Bremsen und 5 Kurbelstützen
- Mit digitaler LED-Maßanzeige (mm-Anzeige)
- Messanschlag durch Handrad vom Arbeitsplatz aus verstellbar
- Mit pneumatischer Bremse zur Maßfixierung
- Länge Zufuhrrollenbahn rechts: 1.450 mm + zuzügl. Verlängerung durch Auszug um 1.300 mm
- Anschlagrollenbahn EXAKT A links: 3.700 mm Bahnlänge
- **Messlänge von 400 – 4.460 mm (bis 7.200 mm mit Auszug)**

EXAKT ESF-2

- Fahrbares Sägenuntergestell für Säge G-ZS 170 + 200
- Anschlagrollenbahn an linker Seite, Bahnlänge 5.200 mm
- Digitale LED-Maßanzeige
- Sonst wie ESF-1
- **Messlänge 400 – 5.960 mm (bis 8.800 mm mit Auszug)**

EXAKT ESF-3

- Fahrbares Sägenuntergestell für Abläng- und Gehrungssäge Graule ZS 170 + 200
- Mit 1.500 mm langer Rollenbahn auf beiden Seiten; linke Seite Anschlagrollenbahn mit Skala und Klappanschlag EXAKT B; rechte Seite mit Zufuhrrollenbahn EXAKT C

ZUBEHÖR // AB S.12+13:
FÜR EXAKT ESF-1, UND ESF-2

- Graule Säge ZS 200 N, modifiziert Neigungseinstellung über Handkurbel hinten an Maschine (ART.-NR.: **ESF 4**)
- Vorschubbremse (ART.-NR.: **ESF 5**)
- Lasereinrichtung (ART.-NR.: **ESF 6**)
- Materialanschlag gefedert, fest (ART.-NR.:**SZ 04**)
- Materialanschlag gefedert und einstellbar bis zum 0-Punkt (ART.-NR.: **SZ 05**)
- Abdeckblech zwischen den Tragrollen herausnehmbar (ART.-NR.: **SZ06**)
- Pneumatischer Armrückzug (ART.-NR.: **SZ 07**)
- Materialanschlag pneum. nach hinten wegklappbar (ART.-NR.: **SZ 08**)
- Anzeigegerät Z 58 mit 1/10 mm, mit magnetischem Polring und Sensorkopf (ART.-NR.: **SZ 09**)
- Anschlagverlängerungsbolzen (ART.-NR.: **SZ 026**)
- Anschlagverlängerung (ART.-NR.: **SZ 34**)

ZUBEHÖR // AB S.12+13:
FÜR EXAKT ESF-3

- Tischverlängerung für ESF-3 links bis Messlänge 3.050 mm (ART.-NR.: **ESF 3-1**)
- Graule Säge ZS 200 N, modifiziert Neigungseinstellung über Handkurbel hinten an Maschine (ART.-NR.: **ESF 4**)
- Klappanschlag (ART.-NR.: **ESZ 01**)
- Vorschubbremse (ART.-NR.: **ESF 5**)
- Lasereinrichtung (ART.-NR.: **ESF 6**)
- Abdeckblech zwischen den Tragrollen herausnehmbar (ART.-NR.: **SZ06**)
- Anschlagverlängerungsbolzen (ART.-NR.: **SZ 026**)

DIVERSES ZUBEHÖR // AB S.12

ROLLEN- + MESSBAHNEN

EXAKT **HD**

TRAGLAST
800 kg
pro m Rollenbahn

ROLLENBAHNLÄNGE
2.000 – 12.000 mm

ARBEITSHÖHE
1: 855 mm ± 75 mm
2: 905 mm ± 75 mm

Die extrem robuste Stahlschweißkonstruktion, gefertigt aus starkwandigen Profilrohren und laserbearbeiteten Blechteilen eignet sich besonders für den Metall- und Stahlbau. Ihre stabile Bauweise erlaubt das Be- und Entladen mit Kran oder Gabelstapler.

Tragrollen	Rollen-Ø 108 x 3,25 mm Stahlrohr verzinkt, Achs-Ø 30 mm, kugelgelagert
Tragrollenabstand	333 mm
Nutzbare Tragrollenbreite	S: 600 mm W: 1.150 mm
Alle Teile pulverbeschichtet	Rollenbahnfüße: Anthrazitgrau RAL 7016 Oberteil: Silbergrau RAL 7042

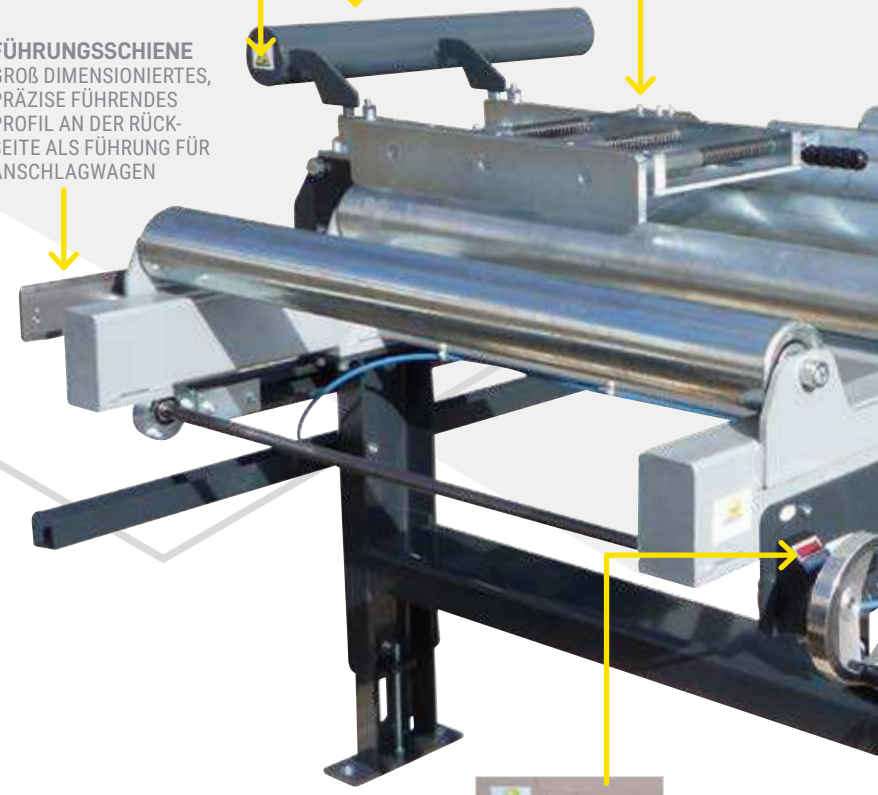

LED-DIGITALANZEIGE
AN HANDRADVERSTELLUNG

EXAKT HD-C – ZUFUHRROLLENBAHN

EXAKT HD-E – ANSCHLAGBAHN

Alle Produkte finden Sie auch in unserem Onlineshop unter **www.hokubema.com**

EXAKT HD-A ANSCHLAGROLLENBAHN

- Wälzgelagerter Anschlagwagen
- Durch Handrad leichtgängig verstellbar
- Mit pneumatischer Bremse
- Gefederte Materialanschlagplatte 500 x 100 mm
- Leicht hochklappbar
- Maßanzeige über LED-Anzeige am Handrad
- Optional: Z 58

EXAKT HD-C – ZUFUHRROLLENBAHN

- Sehr robuste Stahlschweißkonstruktion
- Segmentteile in den Längen 2.000 und 3.000 mm
- Be- und Entladen kann mit Gabelstapler oder Kran erfolgen
- Basis-Rollenbahn als Zufuhr-/Anschlagrollenbahn

EXAKT HD-E – ANSCHLAGBAHN

- Führungsprofil mit Magnetband-Messsystem
- Wälzgelagerter Anschlagwagen
- Leichtgängig verstell- und fixierbar
- Anschlagwagen mit robuster Tellerfederbremse
- Über Bedienhebel leichtgängig verfahr- und fixierbar
- Materialanschlag kann leicht hochgeklappt werden

TEILUNG DER STÜTZFÜßE

Rollenbahn-länge	Anzahl Füße
2.000 mm	
3.000 mm 4.000 mm	
5.000 mm	
6.000 mm 7.000 mm	
8.000 mm	
9.000 mm 10.000 mm	
11.000 mm	
12.000 mm	

ZUBEHÖR // AB S.12+13:
FÜR EXAKT HD-C, HD-A UND HD-E

- Materialanschlag pneum. nach hinten wegklappbar (ART.-NR.: **SZ 08**)
- Anzeigegerät Z 58 mit 1/10 mm, mit magnetischem Polring und Sensorkopf (ART.-NR.: **SZ 09**)

DIVERSES ZUBEHÖR // AB S.12

ZUBEHÖR

PRAKTISCH ERWEITERBAR
Die Rollen- und Messbahnen der Reihe EXAKT von Beck Maschinenbau sind für den individuellen Einsatzzweck praktisch erweiterbar. Das jeweils verfügbare Zubehör finden Sie beim jeweiligen Produkt im grauen Farbkasten aufgeführt. Fragen Sie gerne bei unserem Team nach einer Beratung für Ihren Anwendungsbereich. Wir empfehlen Ihnen das geeignete Equipment.

MATERIALANSCHLAGARM GEFEDERT

Manuell nach hinten wegklappbar

Nicht einstellbar bis zum 0-Punkt

ART.-NR.: **SZ 04**

MATERIALANSCHLAG GEFEDERT

Einstellbar bis zum 0-Punkt

Manuell nach hinten wegklappbar

ART.-NR.: **SZ 05**

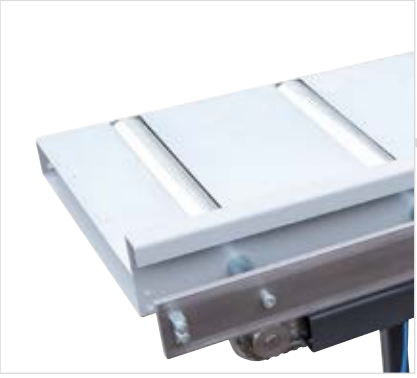

ABDECKBLECH

Zwischen den Tragrollen, herausnehmbar

Galvanisch verzinkt

ART.-NR.: **SZ 06**

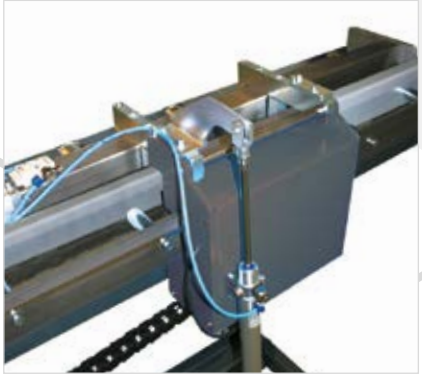

MATERIALANSCHLAG PNEUMATISCH

Nach hinten wegklappbar

ART.-NR.: **SZ 08**

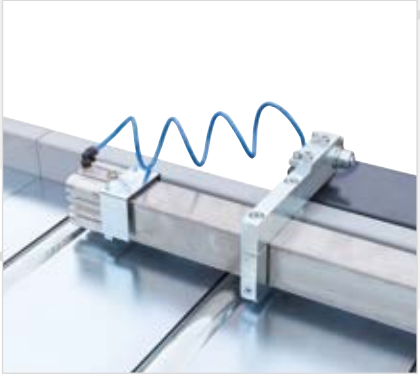

PNEUMATISCHER ARMRÜCKZUG

Von gefedertem Materialanschlagarm

Gesteuert über Schalter an der Bedienkonsole

10 mm Freistellhub

ART.-NR.: **SZ 07**

ELEKTROPNEUMATISCHER ARMRÜCKZUG

Automatische Steuerung über Bearbeitungsmaschine

ART.-NR.: **SZ 07/1**

MESS-SYSTEM MIT 1/10 MM ANZEIGEGERÄT Z 58

Mit magnetischem Polring und Sensorkopf

ART.-NR.: **SZ 09**

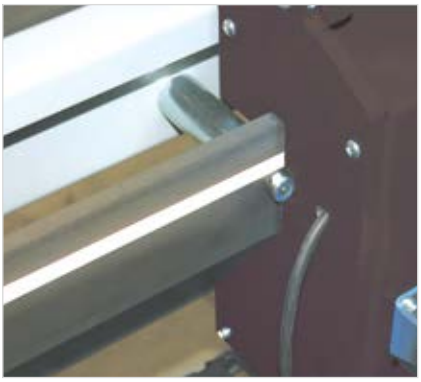

MAGNETBAND-MESS-SYSTEM MIT Z 58

2 – 10 m

ART.-NR.: **SZ 10 - SZ 16**

SONDERARBEITSHÖHE

Erhöhte Unterkonstruktion

Abweichend von Standardbauhöhe 880 ± 60 mm

ART.-NR.: **SZ 27**

SONDERARBEITSHÖHE

Fußteller mit verlängerter Spindel M 16 x 250 mm

ART.-NR.: **SZ 28**

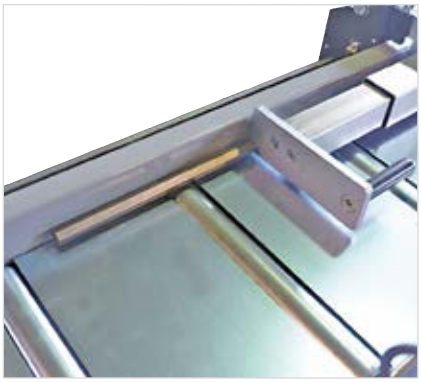

ANSCHLAGVERLÄNGERUNGS-BOLZEN

300 mm lang

ART.-NR.: **SZ 26**

ANSCHLAGVERLÄNGERUNG

250 mm lang

ART.-NR.: **SZ 34**

AUSZIEHBARER MATERIAL-AUFLAGEARM

ART.-NR.: **SZ 35**

KLAPPANSCHLAG FÜR EXAKT STANDARD B, ES-B UND EFS-3

ART.-NR.: **ESZ 01**

AUSPROBIEREN, ERLEBEN, VERLIEBEN

Unser Ausstellungsraum ist eine ganzjährige Produktpräsentation und dient dem Ausprobieren von Produkten und Maschinen. Gerne beraten wir Sie auch persönlich vor Ort.

KONTAKTIEREN SIE UNS GERNE UNVERBINDLICH:

telefonisch: +49 (0)7576 962978-0

per E-Mail: info@beck-maschinenbau.de

ROLLEN- + MESSBAHNEN

EXAKT **LC**

TRAGLAST
100 kg
pro m Rollenbahn

ROLLENBAHNLÄNGE
2.000 – 6.000 mm
+ Sonderlängen

ARBEITSHÖHE
770 – 1.070 mm
einstellbar

LEICHTE WERKSTÜCKE EXAKT BEARBEITEN
EXAKT LC ist ein Rollen- und Messbahn-System, auf dem sich leichtere Holz-, Metall- oder Kunststoffprofile präzise sägen, bohren oder fräsen lassen. Die Unterkonstruktion ist solide aus 3 mm Stahlprofilen gefertigt und lackiert. In der Serienausführung erfolgt das Einstellen des Längenanschlages über eine Lupe auf dem im Blickfeld angebrachten Maßband. Alternativ hierzu steht eine digitale Anzeige als Sonderzubehör zur Verfügung.

Die EXAKT LC Rollen- und Messbahnen werden in einem Baukasten-System von 2 und 3 Meter-Stücken hergestellt und können somit einfach und beliebig verlängert werden. Die Bahnen sind entsprechend der gewählten Gesamtlänge mit einer unterschiedlichen Anzahl von Stützfüßen ausgestattet.

Tragrollen	Stahlrohr verzinkt, Ø 50 x 1,5 mm, Achs-Ø 8 mm optional auch aus Kunststoff
Tragrollenabstand	290 mm
Rollenbahnbreite	390 mm
Nutzbare Tragrollenbreite	300 mm
Max. Messlänge	Bahnlänge abz. 250 mm
Alle Teile pulverbeschichtet	Rollenbahnfüße: Anthrazitgrau RAL 7016 Oberteil: Silbergrau RAL 7042

TELESKOPFÜSSE
ALLE FÜSSE UNABHÄNGIG VONEINANDER EINSTELLBAR, EINFACHE JUSTIERUNG IN GEWÜNSCHTER ARBEITSHÖHE UND AUSGLEICHEN NICHT EBENER BÖDEN

EXAKT LC-C

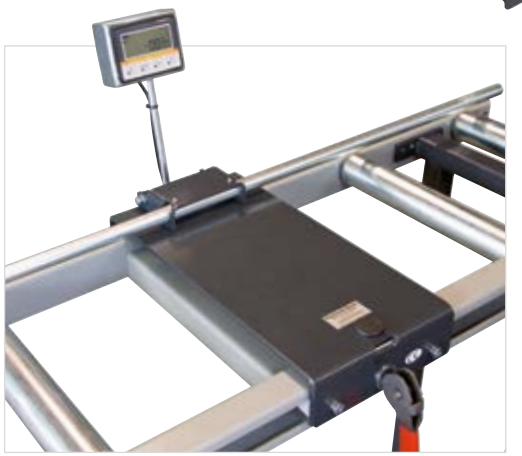

EXAKT LC-E

Alle Produkte finden Sie auch in unserem Onlineshop unter **www.hokubema.com**

EINFACH UND SCHNELL EINSTELLBAR
DER ANSCHLAGWAGEN LÄSST SICH MIT DER SERIENMÄßIGEN SCHNELLSPANNVORRICHTUNG EINFACH UND GENAU IN DER GEWÜNSCHTEN POSITION FIXIEREN

MESS-SYSTEM
MANUELL MIT MM-SKALA UND ABLESELUPE

EXAKT LC-B

- Anschlagbahn mit Längenanschlag
- Manuelles Mess-System mit mm-Skala und Ableselupe
- Anschlag einstellbar und nach hinten wegklappbar

EXAKT LC-C

- Zufuhrrollenbahn
- Ohne Längenanschlag
- Ohne Mess-System

EXAKT LC-E

- Manuelles Mess-System mit Magnetband-Längenmesseinrichtung und digitaler Anzeige
- Batteriebetriebene LCD-Anzeige zum einfachen Ablesen
- Messgenauigkeit ± 0,20 mm
- Der Anschlagwagen lässt sich mit der Schnellspanneinrichtung einfach und genau fixieren
- Sonst wie EXAKT-LC-B

TEILUNG DER STÜTZFÜßE

Rollenbahnlänge	Anzahl Füße
2.000 mm	
3.000 mm 4.000 mm	
5.000 mm	
6.000 mm	

ZUBEHÖR // AB S.12+13:
- Zusatzstützfuß für LC-C, LC-B und LC-E (ART.-NR.: **LCZ 300**)
- Kunststofftragrollen (ART.-NR.: **SZ 39**)

DIVERSES ZUBEHÖR // AB S.12

ROLLEN- + MESSBAHNEN

EXAKT-**F**

KOMPLETT IM SET, ALS AUCH ALS EINZEL-POSITIONEN ERHÄLTLICH.

Überall dort, wo Werkstücke präzise bearbeitet werden sollen, hat der Meterstab nichts zu suchen. Vor allem bei der Fertigung von Serienteilen, bei denen es auf die exakt identischen Maße ankommt ist er zu ungenau. EXAKT-F ist die zeitgemäße und wirtschaftliche Alternative. Einmal eingestellt, gewährleistet dieses Längenmesssystem, dass Bohrung, Schnitt oder Fräsung genau dort hin kommen, wo sie beabsichtigt sind. Damit erhöht EXAKT-F die Produktivität im Fertigungsablauf entscheidend.

Längenanschlagsystem zum Nachrüsten vorhandener Einrichtungen an Bearbeitungsmaschinen

Lieferumfang pro Set	
Anschlagschiene	1.000 mm (Set 1) 2.000 mm (Set 2) 3.000 mm (Set 3)
Messskala Steigung rechts > links	
Messskala Steigung links > rechts	
2 Messanschläge klappbar	

NACHRÜSTUNG
Die Nachrüstung eines präzisen Mess-Systems an vorhandenen Bearbeitungseinheiten ist einfach möglich. EXAKT-F wurde speziell dafür entwickelt. Im Set oder als Einzelpositionen erhältlich.
Die Komplettsets beinhalten alle hierfür nötigen Komponenten.

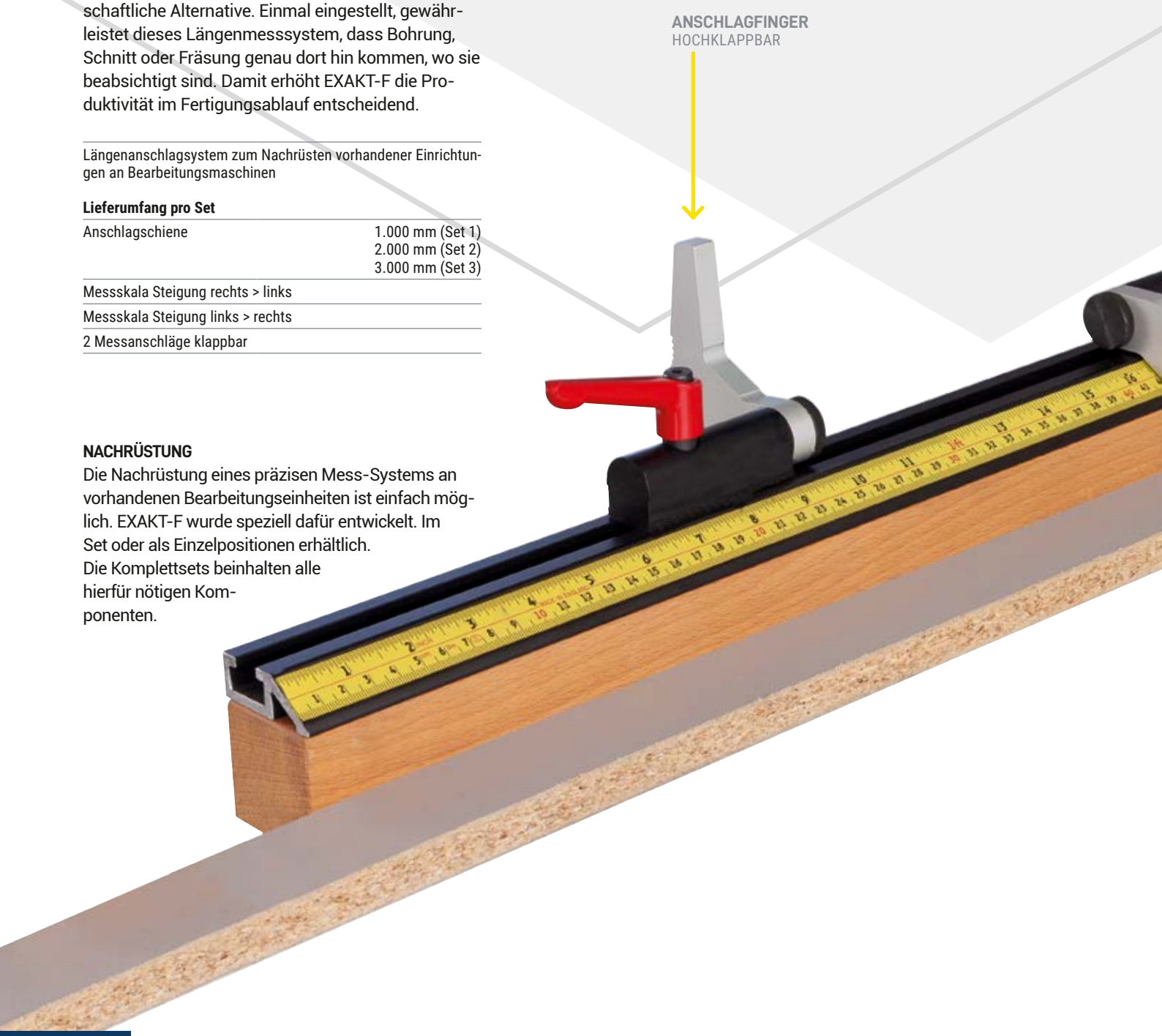

NACHRÜSTBAR

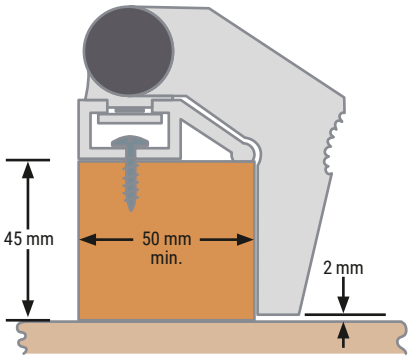

EXAKT-F

- Manuelles Längenanschlagsystem zum einfachen Nachrüsten
- Problemlos auf Profilleiste aus Holz oder Aluminium – ca. 50 x 45 mm – schraubbar
- Langlöcher in der Anschlagschiene erlauben eine exakte Abstimmung auf den 0-Punkt des Werkzeugs der Bearbeitungsmaschine
- Montage wahlweise links oder rechts der Bearbeitungsmaschine
- Hohe Lebensdauer auch bei hartem Einsatz durch hochwertige Komponenten aus Stahl oder eloxiertem Aluminium

EXAKT-F ist problemlos und schnell zu montieren. Anschlagschiene und Skala werden einfach auf ein Holzprofil mit den Maßen 45 x 50 mm geschraubt. Jetzt wird nur noch der Messschlitten eingesetzt, die gesamte Messeinheit justiert und schon ist EXAKT-F einsatzbereit.

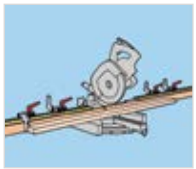

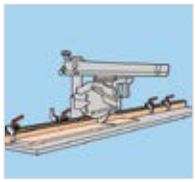

ROLLEN- + MESSBAHNEN

EXAKT **P/E + P/B**

PRÄZISION EINFACH NACHRÜSTEN
Das Längenanschlagsystem EXAKT P besteht aus einem tragenden Aluminiumprofil mit einem kugelgelagerten Führungswagen. Die Maß-Skala mit mm-Teilung und die zentral angebrachte Ableselupe machen das Einstellen der gewünschten Abmessung zum Kinderspiel. Der stabile Anschlagwagen lässt sich bei Bedarf nach hinten klappen. Das komplette Längenanschlagsystem wird an die vorhandene Rollenbahn montiert und ist sofort einsatzbereit.

Eloxiertes Aluminium-Profil	90 x 80 mm
Innengeführter, kugelgelagerter Führungswagen	
Spezial-Dichtlippen zum Schutz gegen Staub und Feuchtigkeit	
Stabile Klemmeinrichtung zum Fixieren des Führungswagens	
Einfache Montage an Tisch oder Rollenbahn	

MODULARES SEGMENTSYSTEM
DADURCH IN JEDER GEWÜNSCHTEN LÄNGE LIEFERBAR

LÄNGENMESSEINRICHTUNG
MANUELL MIT BATTERIEBETRIEBENER LCD-DIGITALANZEIGE MIT AUTOMATISCHEM SPARMODUS

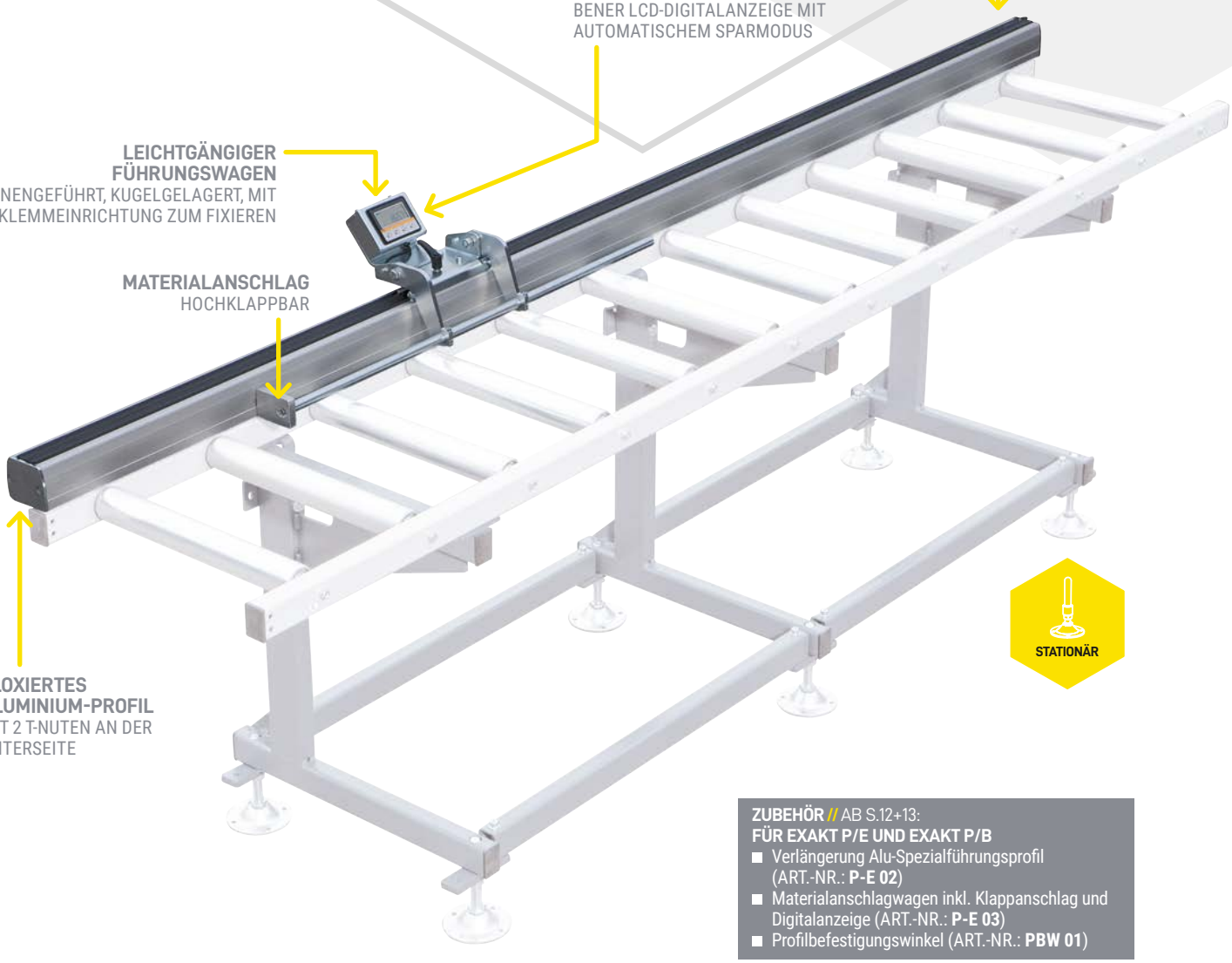

LEICHTGÄNGIGER FÜHRUNGSWAGEN
INNENGEFÜHRT, KUGELGELAGERT, MIT KLEMMEINRICHTUNG ZUM FIXIEREN

MATERIALANSCHLAG
HOCHKLAPPBAR

ELOXIERTES ALUMINIUM-PROFIL
MIT 2 T-NUTEN AN DER UNTERSEITE

STATIONÄR

ZUBEHÖR // AB S.12+13:
FÜR EXAKT P/E UND EXAKT P/B
- Verlängerung Alu-Spezialführungsprofil (ART.-NR.: **P-E 02**)
- Materialanschlagwagen inkl. Klappanschlag und Digitalanzeige (ART.-NR.: **P-E 03**)
- Profilbefestigungswinkel (ART.-NR.: **PBW 01**)

NACHRÜSTBAR

ALUMINIUMPROFIL
DURCH DAS ÄUSSERST STABILE ALUMINIUMPROFIL IST DIE EINHEIT VERWINDUNGSFREI UND GESCHÜTZT VOR SCHMUTZ UND STAUB

HOCHKLAPPBARER KLAPPANSCHLAG
MIT KLEIMMEINRICHTUNG ZUM FIXIEREN DES ANSCHLAGS IN DER GEWÜNSCHTEN POSITION

LÄNGENEINSTELLUNG
MIT MM-SKALA

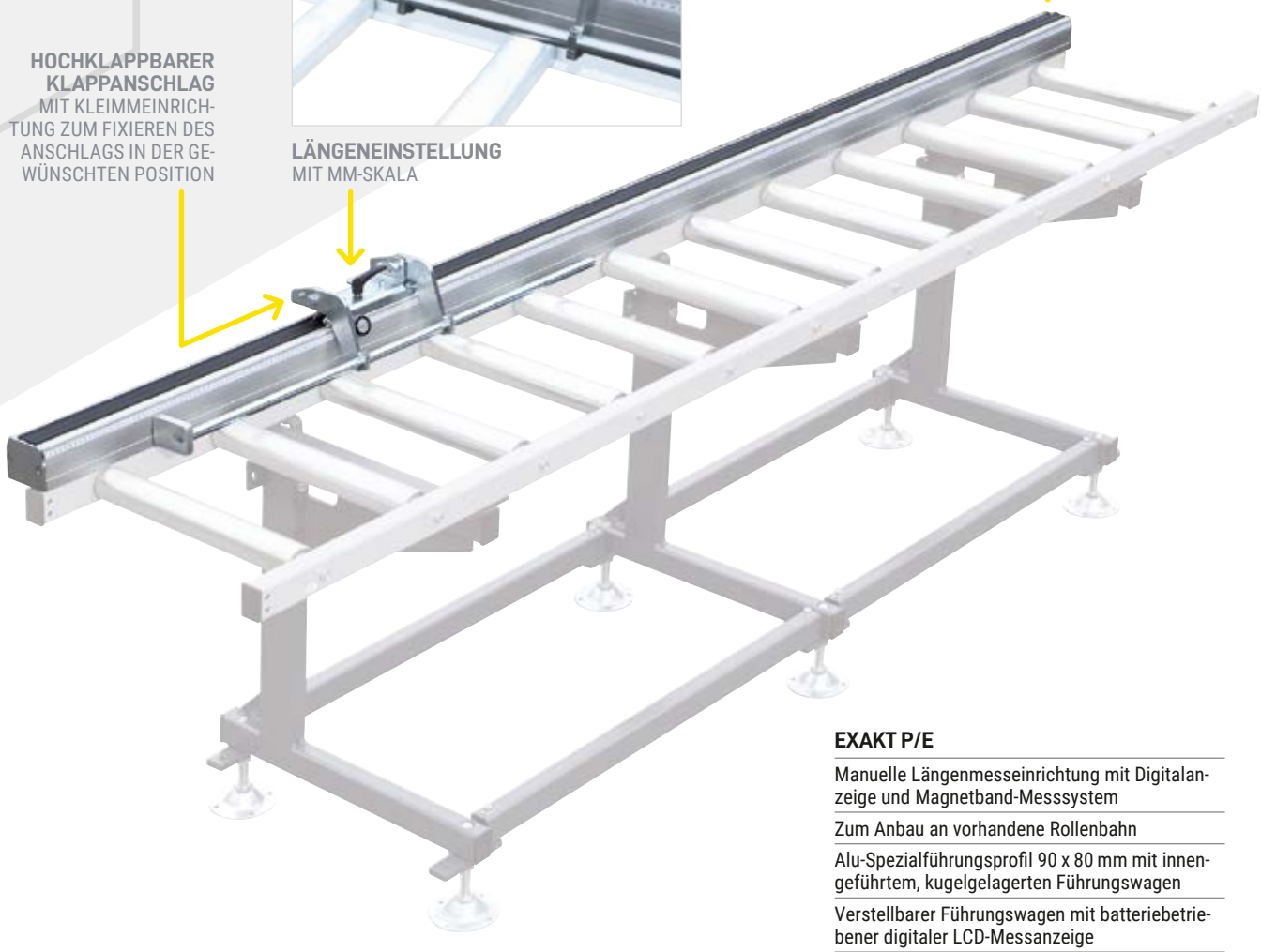

STATIONÄR

EXAKT P/E

- Manuelle Längenmesseinrichtung mit Digitalanzeige und Magnetband-Messsystem
- Zum Anbau an vorhandene Rollenbahn
- Alu-Spezialführungsprofil 90 x 80 mm mit innengeführtem, kugelgelagerten Führungswagen
- Verstellbarer Führungswagen mit batteriebetriebener digitaler LCD-Messanzeige
- Sicheres Fixieren durch stabile Klemmeinrichtung
- Messgenauigkeit ± 0,2 mm pro Meter

EXAKT P/B

- Manuelle Längenmesseinrichtung mit mm-Skala
- Zum Anbau an vorhandene Rollenbahn
- Alu-Spezialführungsprofil 90 x 80 mm mit innengeführtem, kugelgelagertem Führungswagen und Spezial-Dichtungslippen, mit Ableselupe
- Führungsprofil mit mm-Skala
- Hochklappbarer Klappanschlag
- Sicheres Fixieren durch stabile Klemmeinrichtung
- Messgenauigkeit ± 0,5 mm pro Meter

ZUBEHÖR // AB S.12+13:
FÜR EXAKT P/E UND EXAKT P/B
- Verlängerung Alu-Spezialführungsprofil (ART.-NR.: **P-B 02**)
- Materialanschlagwagen inkl. Klappanschlag (ART.-NR.: **P-B 03**)
- Profilbefestigungswinkel (ART.-NR.: **PBW 01**)

DIVERSES ZUBEHÖR // AB S.12

ROLLEN- + MESSBAHNEN

EXAKT **ELG/DC**

Das automatische Anschlag- und Positioniersystem für Fertigungsbereiche, bei denen es auf absolute Präzision und Wiederholgenauigkeit ankommt.

Tragrollen	Stahlrohr verzinkt, Ø 60 x 2 mm
Tragrollenabstand	250 mm
Rollenbahnbreite	300, 400, 500 mm
Tragrollenbreiten	250, 350, 450 mm
Max. Messlänge	Rollenbahnlänge abzügl.490 mm

LCD-ANZEIGE

- + Manuell oder programmgesteuert
- + Einfache und schnelle Eingabe von Sollwerten und Stückzahlen
- + Programmspeicher für bis zu 1.000 Programmdatensätzen
- + Absolut- und Kettenmaßpositionierung
- + Verrechnung der Werkzeugstärke
- + Versatzmaßfunktionen
- + Referenzfahrtfunktion

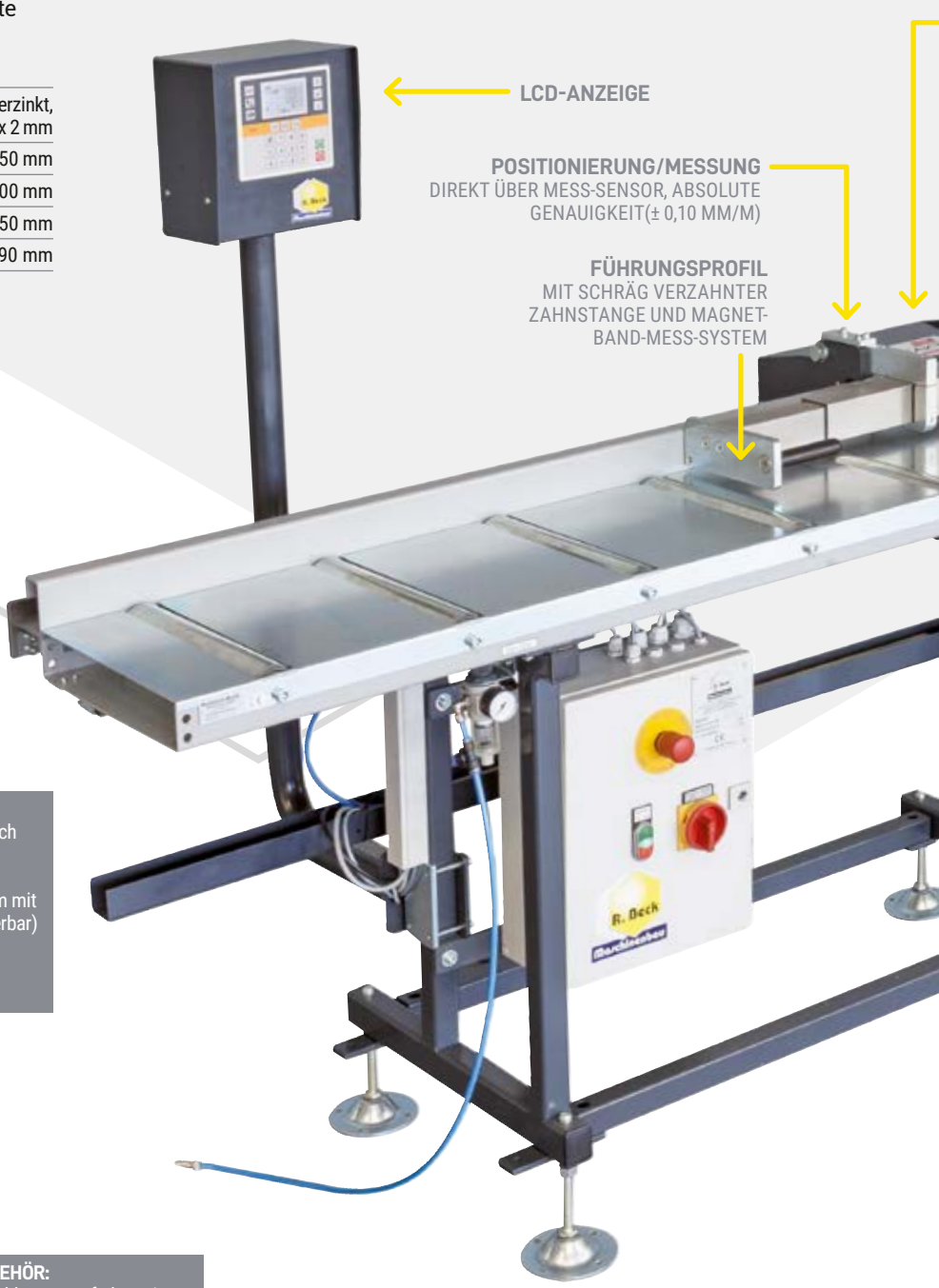

STATIONÄR

ZUBEHÖR // AB S.12+13:

- Anschlagarm gefedert, fest, nicht einstellbar, manuell nach hinten wegklappbar (ART.-NR.: **BELG-04**)
- Anschlagarm gefedert, einstellbar (ART.-NR.: **BELG-05**)
- Pneumatischer Armrückzug, Hub 10 mm (nur gemeinsam mit **BELG-05** – Anschlagarm gefedert und einstellbar – lieferbar) (ART.-NR.: **BELG-06**)
- Rollenbahn EXAKT MES
- Rollenbahn EXAKT ES

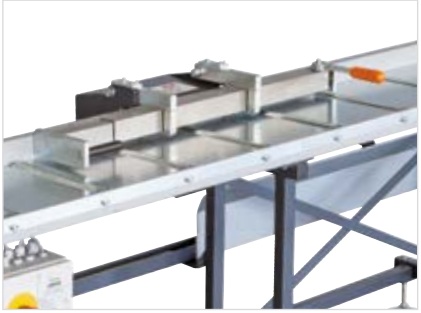

ZUBEHÖR:
Anschlagarm gefedert, einstellbar (ART.-NR.: **BELG-05**)

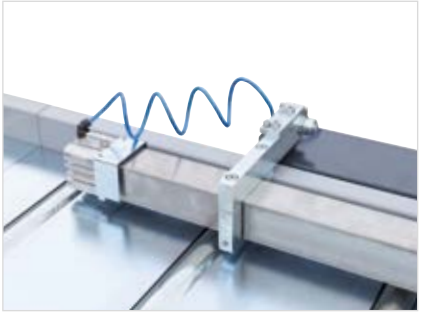

ZUBEHÖR:
Pneumatischer Armrückzug, Hub 10 mm (ART.-NR.: **BELG-06**)

Alle Produkte finden Sie auch in unserem Onlineshop unter **www.hokubema.com**

/DC

MATERIALANSCHLAGWAGEN
12-FACH KUGELGELAGERT,
MIT PNEUMATISCHER BREMSE

ANSCHLAGARM
EXAKT EINSTELLBAR,
NACH HINTEN KLAPPBAR

ROLLENBAHN
EXAKT STANDARD
IN GESCHLOSSENER BAUFORM

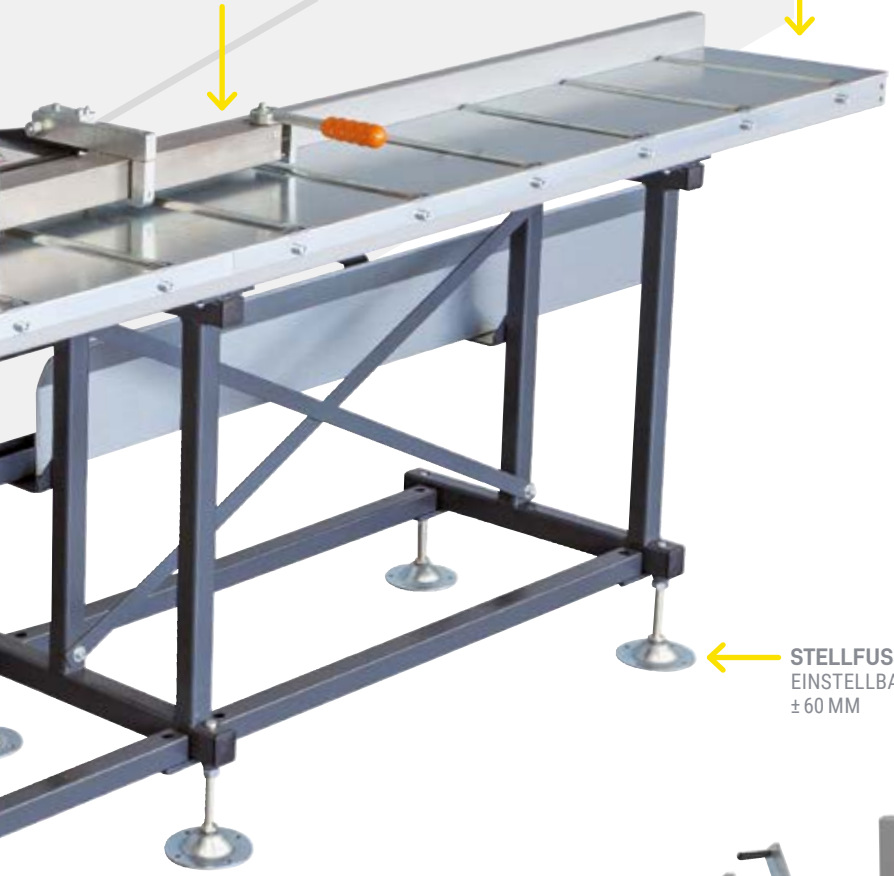

STELLFUSS
EINSTELLBAR
± 60 MM

EXAKT ELG/DC

- Automatisches Anschlag- und Positioniersystem mit Rollenbahn in geschlossener Bauform
- Mit Steuereinheit Beck ELG P40
- Ein-Achsen-Positioniersteuerung
- Anwendung bei einfachen Positionsanwendungen
- Bequeme und schnelle Eingabe über Tastenfeld, hier können Sollwert und Stückzahl eingegeben und Positionierung gestartet werden
- Interner Programmspeicher für max. 500 Datensätze
- Anschlagwagen 80/10 DC, 12-fach kugelgelagert, mit pneumatischer Scherenbremse, Haltekraft bei 6 bar ca. 3.000 N
- Anschlagarm Standard, 850 mm lang, Anschlagplatte bis zum 0-Punkt einstellbar, nach hinten wegklappbar
- Führungsprofil 80/10, mit Zahnstange und Magnetband-Messsystem

DIVERSES ZUBEHÖR // AB S.12

ROLLEN- + MESSBAHNEN

EXAKT **NC**

ANSCHLAG- ODER PUSHERSYSTEM
Das vollautomatische, programmierbare Anschlag- und Positioniersystem kann als automatisches Anschlag- als auch als Pushersystem eingesetzt werden. Das System ist für alle Branchen geeignet und verfügt über einen großen Programmspeicher.

Tragrollen	Stahlrohr verzinkt, Ø 60 x 2 mm
Tragrollenabstand	250 mm
Rollenbahnbreite	300, 400, 500 mm
Nutzbare Tragrollenbreite	250, 350, 450 mm
Rollenbahnlänge	bis 10 m
Messlänge	Rollenbahnlänge abzügl. 490 mm

ANSCHLAGROLLENBAHN
IN GESCHLOSSENER BAUFORM

STATIONÄR

OPTIONAL KANN DIE STEUERUNG ZUSÄTZLICH MIT EINEM HANDSCANNER UND EINEM ZEBRA-BARCODE-DRUCKER KOMBINIERT WERDEN.

Alle Produkte finden Sie auch in unserem Onlineshop unter **www.hokubema.com**

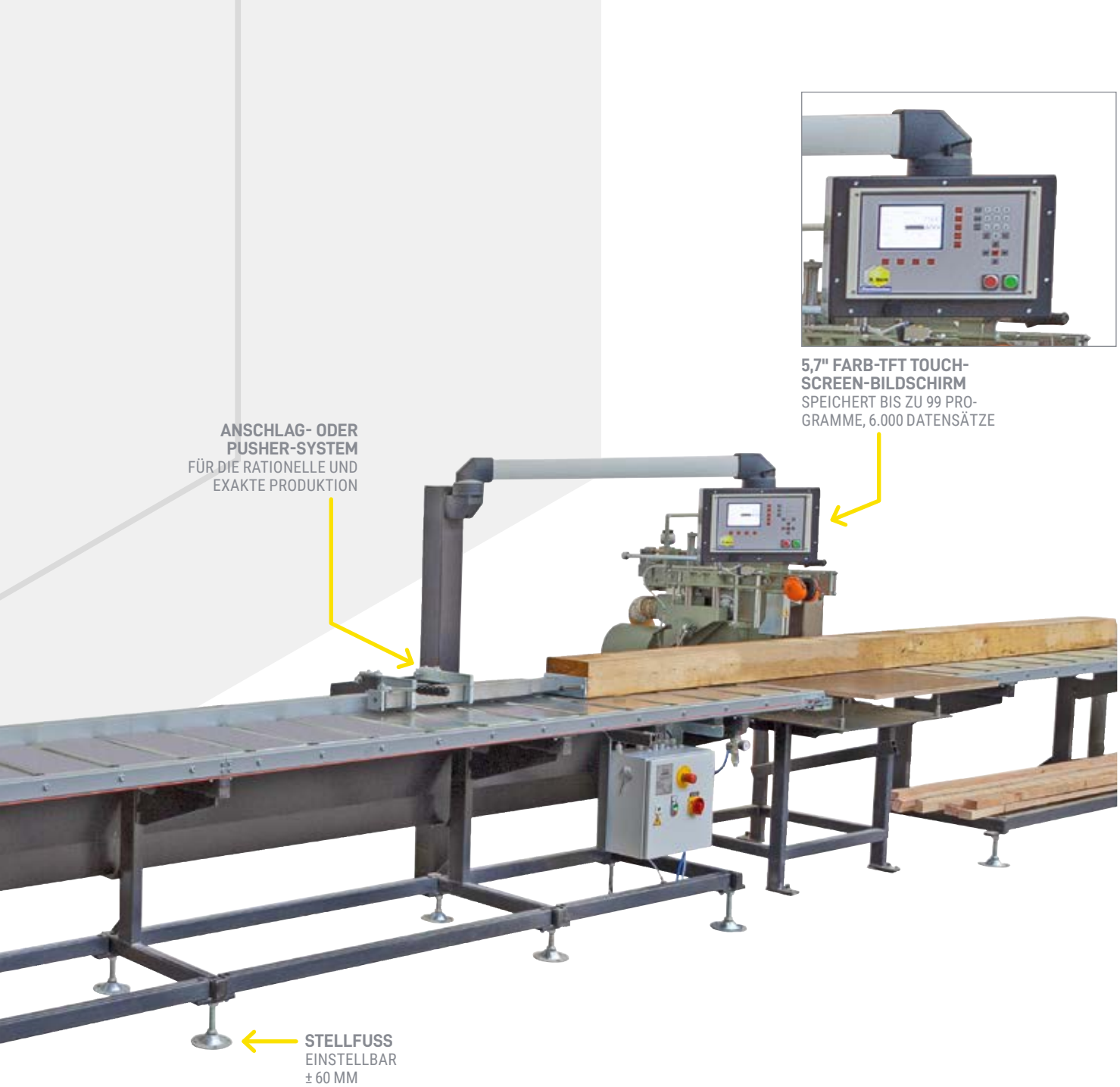

ZUBEHÖR // AB S.12+13:

EXAKT ES-A

- Software: Kommunikationsprogramm „Device-Control" als Einzelplatzversion mit integrierter LAN-Schnittstelle (ART.-NR.: **NC 02-0**)
- Handscanner IT 3800 (ART.-NR.: **NC 02-1**)
- Zebra-Barcode Drucker GK420T (ART.-NR.: **NC 02-2**)
- Anschlagwagen 80/10 Servo, Nenndrehmoment 80 Ncm (ART.-NR.: **NC 03-S**)
- Anschlagwagen Typ 80/10 DC, 12-fach kugelgelagert, mit robuster pneum. Scherenbremse (ART.-NR.: **NC 03-DC**)
- Anschlagarm Standard, 850 mm lang (ART.-NR.: **NC 04-1**)
- Anschlagarm gefedert, fest (ART.-NR.: **NC 04-2**)
- Anschlagarm gefedert, einstellbar, nach hinten wegklappbar (ART.-NR.: **NC 04-3**)
- Mechan. Schnellspanneinrichtung zum Festklemmen von zu bearbeitendem Material (ART.-NR.: **NC 04-4-S**)
- Pneum. Spanneinrichtung, ausgerüstet mit Pneumatikzylinder und -schalter für Spannen/Lösen (ART.-NR.: **NC 04-5-S**)
- Pneum. Materialanschlagarm nach hinten wegklappbar (ART.-NR.: **NC 04-6**)

EXAKT NC

Vollautomatisches, programmierbares Anschlag- und Positioniersystem
Mit Steuereinheit PS 811 P-DC für DC-Antrieb (Art. Nr. NC 01-DC) und Anschlagwagen 80/10 DC (Art.Nr. NC 03-DC) als Anschlagsystem einsetzbar
Mit Steuereinheit 811-P-S für Servo-Antrieb (Art. Nr. NC 01-S) und Anschlagwagen 80/10 Servo (Art.Nr. NC 03-S) als Anschlag- oder Pushersystem einsetzbar
Speicherung von bis zu 99 Programmen, 6.000 Datensätzen möglich
5,7" Farb-TFT Touchscreen-Bildschirm
Bedienung über Tastatur oder Touch-Funktionen

DIVERSES ZUBEHÖR // AB S.12

ROLLEN- + MESSBAHNEN

EXAKT MIT **TigerStop**

Das automatische Mess-System kann an nahezu allen Arbeitsplätzen eingesetzt werden, an denen bereits Rollenbahnen und Bearbeitungsmaschinen vorhanden sind. Nach Eingabe der gewünschten Abmessungen bewegt TigerStop das Werkstück exakt an die für die Bearbeitung richtige Position. Die Daten werden gespeichert und sind jederzeit mit einer Wiederholgenauigkeit von ± 0,1 mm abrufbar.

Querschnitt Profil	100 x 100 mm
Spannung	220 V, 50 Hz
Leistung	0,6 kW Servo Drive
Vorschub	bis max. 60 m/min.
Wiederholgenauigkeit	0,1 mm
Schiebekraft	bis 100 kg
Display	4 Linien LCD

OPTIONEN

Verlängerter Arm (1.000 mm), positioniert bis zum Nullpunkt, einfach zu verstellen, geeignet für Anschlag und Schiebefunktion, Sonderlängen auf Anfrage

Stoßdämpfer (700/1.000 mm) speziell geeignet für schweres Material; kann aus drei Standard-längen zum Positionieren bis zum Nullpunkt ausgewählt werden

EXAKT MIT TIGERSTOP

Bezeichnung	Arbeitslänge	Gesamtlänge
TigerStop 2	2,00 m	2,60 m
TigerStop 3	3,00 m	3,70 m
TigerStop 4	4,00 m	4,60 m
TigerStop 4.8	4,85 m	5,40 m
TigerStop 6.8	6,85 m	7,40 m
TigerStop 8.5	8,50 m	9,10 m

Sonderlängen auf Anfrage lieferbar.

ZUBEHÖR:
- Montagesatz (2 Montagewinkel) (ART.-NR.: **10502**)
- 1 Fuß (ART.-NR.: **10503**)

Alle Produkte finden Sie auch in unserem Onlineshop unter **www.hokubema.com**

EXAKT–TIGERSTOP STEUERUNG

- Anschlag- und Schiebefunktion
- Speicher für 100 Listen und Maße
- Inkrement-Funktion
- Einstellbare Geschwindigkeit, Beschleunigung und Abmessung
- Eingebauter Kalkulator

ZUBEHÖR:

- Bedienpult
- Wegklappbarer Anschlag
- Führungsprofil
- Halter für Bedienpult
- Befestigungsschrauben und Muttern

EXAKT MIT **TigerStop**

AN EINER KAPPSÄGE

EXAKT MIT **TigerStop**

AN EINER STANZMASCHINE

EXAKT MIT **TigerSaw**

EINSATZBEISPIELE

Rollen- und Messbahnen von Beck Maschinenbau sind vielseitig einsetzbar. Einige unserer Einsatzbeispiele haben wir für Sie auf dieser Doppelseite abgebildet. Gerne beraten wir auch Sie in Ihrem individuellen Fall.

KONTAKTIEREN SIE UNS UNVERBINDLICH:

telefonisch: +49 (0)7576 962978-0
per E-Mail: info@beck-maschinenbau.de

NOTIZEN

Alle Produkte finden Sie auch in unserem Onlineshop unter **www.hokubema.com**

FOLGEN SIE UNS

#ergohubtische

R. Beck Maschinenbau

HOKUBEMA Maschinenbau GmbH | PANHANS QUALITÄT SEIT 1918 | SITEC SICHERHEITSTECHNIK

www.beck-maschinenbau.com | www.panhans.de | www.hokubema.com

FOLGEN SIE UNS

R. Beck Maschinenbau

SHOWROOM
PROBIEREN, ERLEBEN, VERLIEBEN ...

Unser Showroom im süddeutschen Sigmaringen ist eine ganzjährige Produktpräsentation und dient dem Ausprobieren von Produkten und Maschinen. Besuchen Sie uns!

Reinhold Beck Maschinenbau GmbH
Im Grund 23 | D-72505 Krauchenwies
Tel. +49 (0)7576 962978-0
info@beck-maschinenbau.de
www.beck-maschinenbau.de

IM SHOP ERHÄLTLICH: www.hokubema.com

HOKUBEMA Maschinenbau GmbH · PANHANS QUALITÄT SEIT 1918 · SITEC SICHERHEITSTECHNIK

LEGENDE

TRAGLAST Grenze der Beanspruchung

ROLLENBAHN-LÄNGE

ARBEITSHÖHE Oberkante der Rollen

MADE IN GERMANY