ERGOPLAN EP1

TABLE DE TRAVAIL ET DE MONTAGE EP1 | **FH**

CHARGE	DIMENSIONS DU PLATEAU	HAUTEUR TOTALE
jusqu'à 400 kg	1.785 x 850 x 120 mm (compris les presses)	max. 1.080 mm

La table de travail et de montage ergonomique ErgoPlan EP1 est équipée d'un établi en bois de hêtre rouge sélectionné et massif. La surface est cirée et polie. Le réglage de la hauteur s'effectue en continu de manière uniforme et précise même lors d'une charge asymétrique de la table.

Etabli sans presses	1.700 x 640 x 120 mm
2 presses de serrage : Presse frontale en fonte/acier Presse arrière avec une robuste guide à boîte en aluminium (avec prisme de guidage réglable guide coulissante en plastique)	
Épaisseur du plateau	120 / 60 mm
Course utile	300 mm
Hauteur ErgoPlan	780 mm
Poids de l'établi	env. 95 kg
Poids	env. 240 kg
Le couvercle monté à l'arrière sert de protection contre l'écrasement.	
L'unité de levage est intégrée dans la colonne de levage gauche et ainsi protégée contre la saleté et les dommages.	

ART. : **211.100.00**

OPTIONNEL
Poteaux cylindrique
ART. : **211.201.30**
ART. : **211.205.30**

POTEAUX D'ÉTABLI
Notre ErgoPlan avec établi dispose en option de quatre pratiques et polyvalents poteaux pour le serrage ou le support de pièces longues.

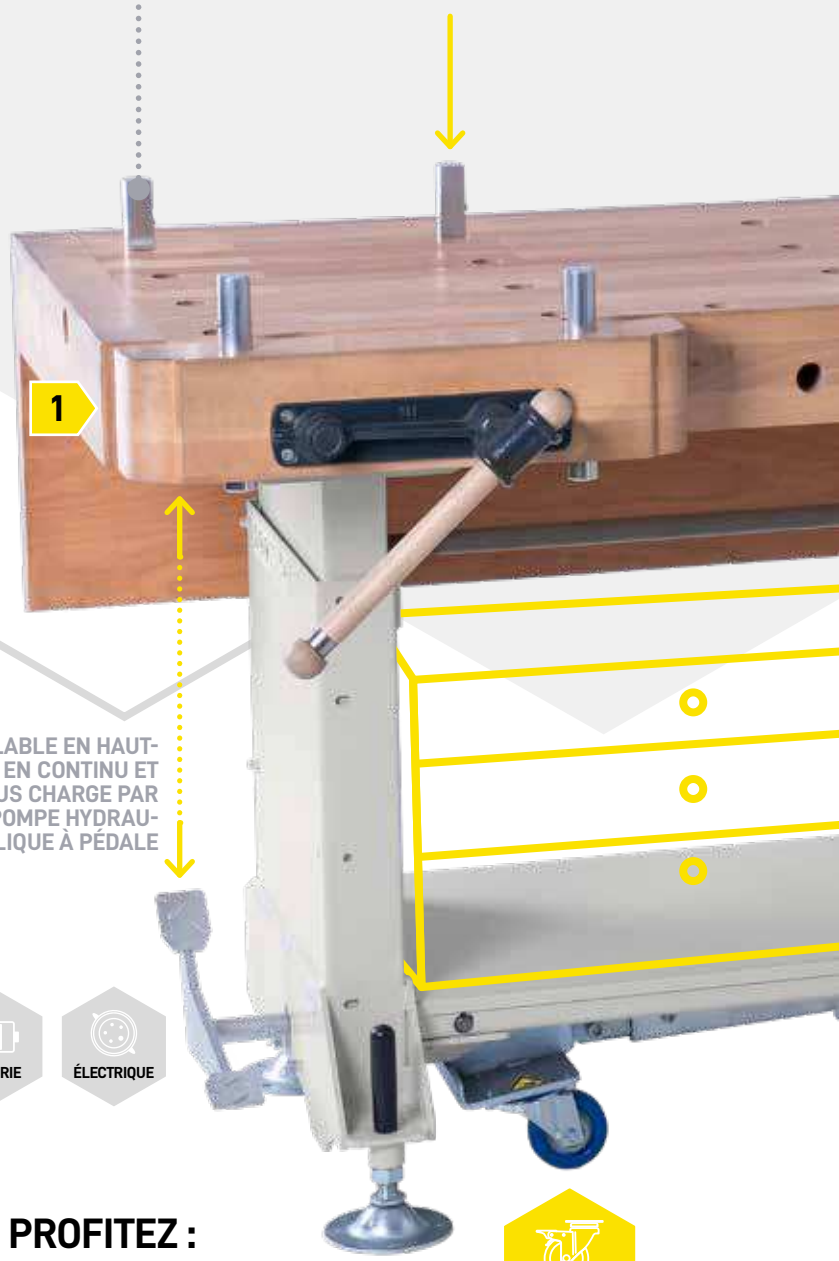

RÉGLABLE EN HAUTEUR EN CONTINU ET SOUS CHARGE PAR UNE POMPE HYDRAULIQUE À PÉDALE

PÉDALE | BATTERIE | ÉLECTRIQUE

MOBILE | STATIONNAIRE

COMMENT LES ÉCOLES PEUVENT EN PROFITEZ :

- Différentes tailles des élèves (hauteur)
- Sensibiliser à l'ergonomie et servir de modèle
- La fonctionnalité sans entretien se traduit par des économies de coûts permanentes
- Longévité grâce à une construction de haute qualité et robuste, planification innovante et assistance, si nécessaire
- Un équipement orienté vers l'avenir pour les employeurs qui prennent soin de ses employés
- Utilisation mobile grâce au châssis à roulettes et dispositif de montée/descente, ainsi que stationnaire sur des robustes pieds réglables en hauteur

Vous pouvez trouver tous nos produits aussi dans notre boutique en ligne **www.hokubema.com**

EP1

L'ERGONOMIE

QUI EST OBLIGÉ À TRAVAILLER DANS UNE MAUVAISE POSTURE DÈS LE DÉBUT DE SA VIE PROFESSIONNELLE, RISQUE DE SOUFFRIR AU COURS DES ANNÉES DE BLESSURES AU DOS OU D'AUTRES DOMMAGES À L'APPAREIL MOTEUR, AUSSI QUE **DE PERDRE TOUT ATTRAIT DE SON TRAVAIL.**

Scannez le code QR et regardez la vidéo de l'utilisateur :
https://youtu.be/TPzBGVKryug

ALÉSAGE

Trous verticaux et horizontaux dans l'établi et la presse avec ø de 30 mm pour un travail flexible grâce aux poteaux de calage.

Les trous dans l'établi et la presse ont un espacement de 160 x 320 mm.

Les trous de la presse arrière ont également un espacement de 160 mm, les trous horizontaux a l'avant une distance de 150 mm.

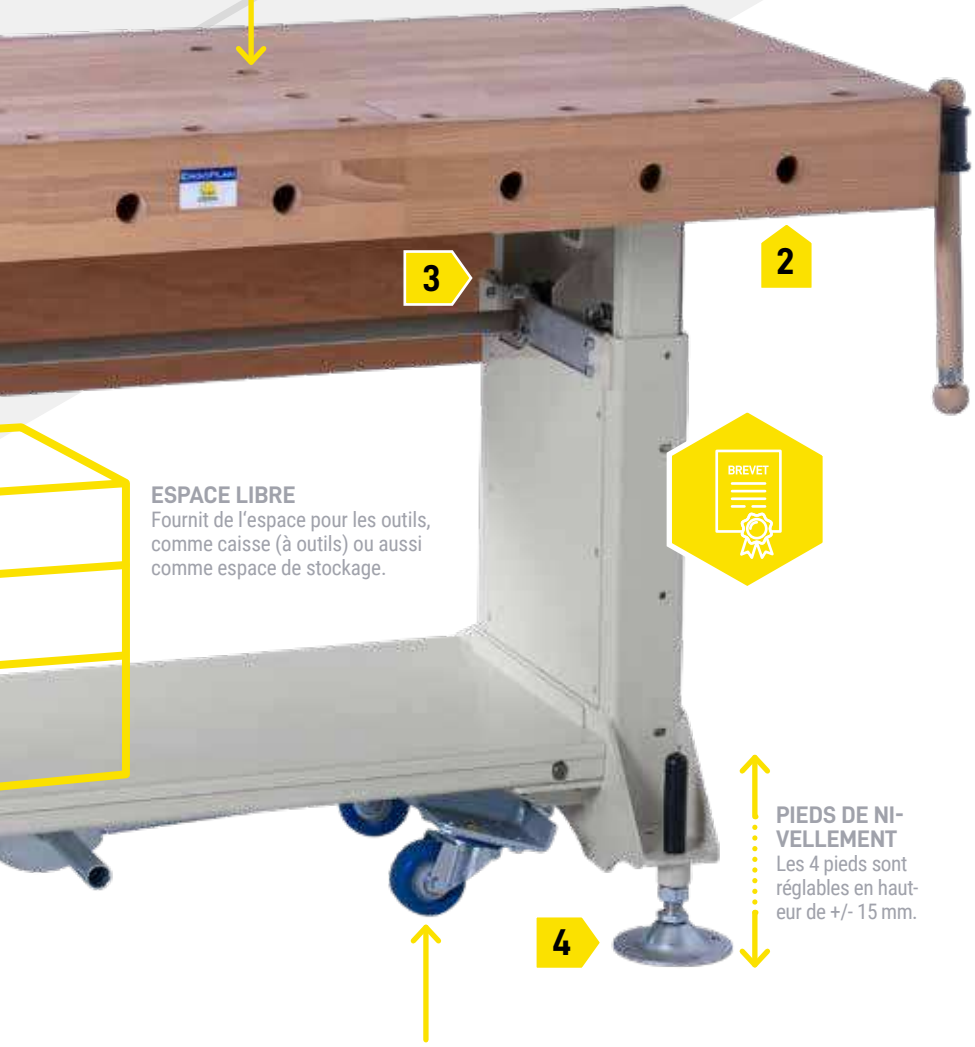

ESPACE LIBRE

Fournit de l'espace pour les outils, comme caisse (à outils) ou aussi comme espace de stockage.

PIEDS DE NIVELLEMENT

Les 4 pieds sont réglables en hauteur de +/- 15 mm.

DISPOSITIF DE DÉPLACEMENT RABATTABLE

Notre ErgoPlan dispose d'un système de déplacement fixée au châssis de la table actionné à l'aide d'un levier à main qui soulève votre ErgoPlan d'env. 15 cm en le rendant mobile. Votre nouvel ErgoPlan peut être au même temps stationnaire et transformable en mobile en un tour de main.

POINTS FORTS

CE QUI REND SPÉCIALE LA ERGOPLAN :

1

Les pièces peuvent être serrées contre la table à l'aide de la presse frontale.

2

Grace à la presse arrière les pièces peuvent être serrées aussi avec des plots de calage.

3

Fonctionnement silencieux malgré une charge utile élevée - l'établi orienté vers l'avenir.

4

Les pieds peuvent être ajustés en hauteur pour compenser les surfaces inégales.

ACCESSOIRES DIVERS // À PARTIR DE P.111

ERGOPLAN EP2

TABLE DE TRAVAIL ET MONTAGE EP2 | **FH**

CHARGE	DIMENSIONS DU PLATEAU	HAUTEUR TOTALE
jusqu'à 400 kg	1.785 x 850 x 120 mm (compris les presses)	max. 1.080 mm

Notre table de travail et montage stationnaire et ergonomique ErgoPlan EP3 peut être équipée de manière flexible de votre établi de menuisier existant. Le réglage de la hauteur en continu sous charge se produit de manière uniforme et précise – même en cas de charges asymétriques.

Etabli sans presses	1.700 x 640 x 120 mm
2 presses de serrage : Presse frontale en fonte/acier Presse arrière avec une robuste guide à boîte en aluminium (avec prisme de guidage réglable guide coulissante en plastique)	
Épaisseur du plateau	120 / 60 mm
Course utile	300 mm
Hauteur ErgoPlan	780 mm
Poids de l'établi	env. 95 kg
Poids	env. 210 kg
Le couvercle monté à l'arrière sert de protection contre l'écrasement.	
L'unité de levage est intégrée dans la colonne de levage gauche et ainsi protégée contre la saleté et les dommages.	

ART. : **211.110.00**

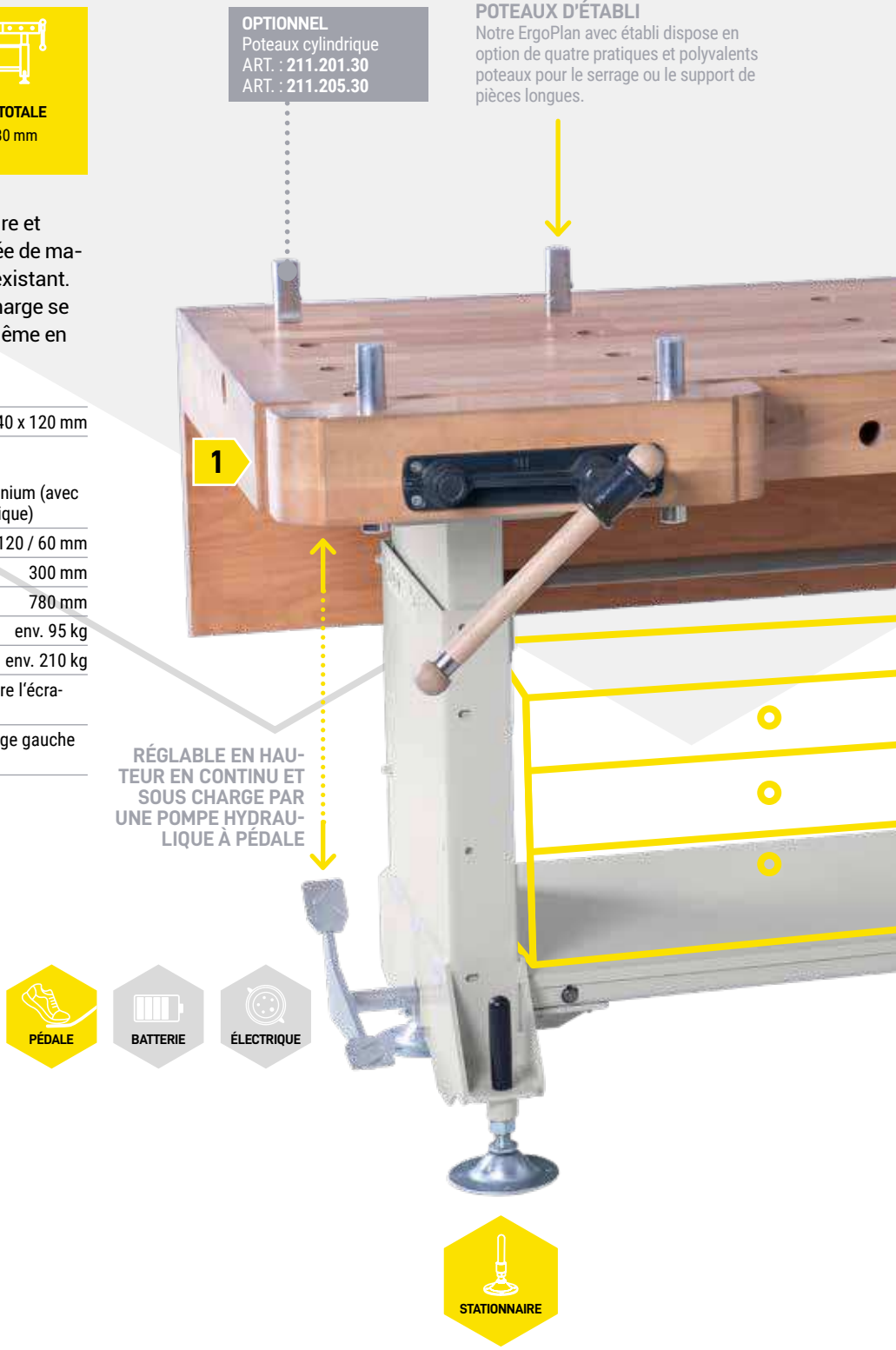

EP2

L'ERGONOMIE

QUI EST OBLIGÉ À TRAVAILLER DANS UNE MAUVAISE POSTURE DÈS LE DÉBUT DE SA VIE PROFESSIONNELLE, RISQUE DE SOUFFRIR AU COURS DES ANNÉES DE BLESSURES AU DOS OU D'AUTRES DOMMAGES À L'APPAREIL MOTEUR, AUSSI QUE **DE PERDRE TOUT ATTRAIT DE SON TRAVAIL.**

Scannez le code QR et regardez la vidéo de l'utilisateur :
https://youtu.be/TPzBGVKryug

ALÉSAGE

Trous verticaux et horizontaux dans l'établi et la presse avec ø de 30 mm pour un travail flexible grâce aux poteaux de calage.

Les trous dans l'établi et la presse ont un espacement de 160 x 320 mm.

Les trous de la presse arrière ont également un espacement de 160 mm, les trous horizontaux a l'avant une distance de 150 mm.

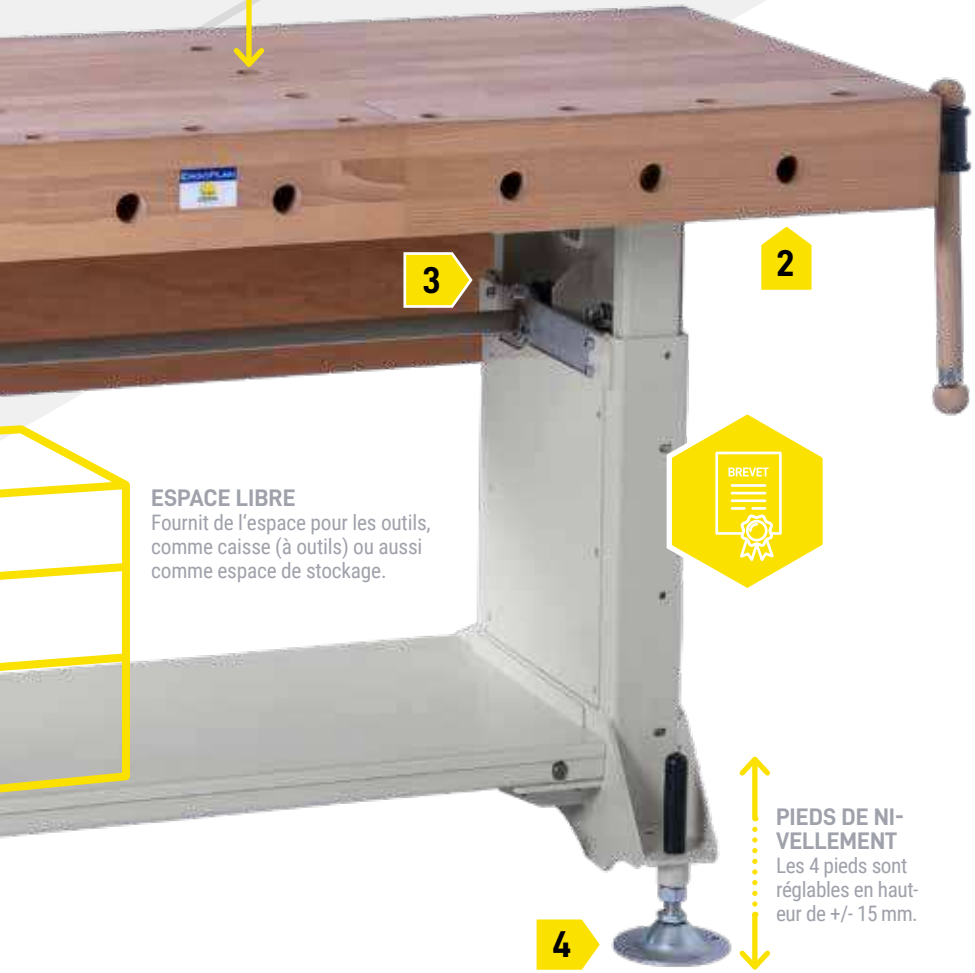

ESPACE LIBRE

Fournit de l'espace pour les outils, comme caisse (à outils) ou aussi comme espace de stockage.

PIEDS DE NIVELLEMENT

Les 4 pieds sont réglables en hauteur de +/- 15 mm.

POINTS FORTS

CE QUI REND SPÉCIALE LA ERGOPLAN :

1

Les pièces peuvent être serrées contre la table à l'aide de la presse frontale.

2

Grace à la presse arrière les pièces peuvent être serrées aussi avec des plots de calage.

3

Fonctionnement silencieux malgré une charge utile élevée – l'établi orienté vers l'avenir.

4

Les pieds peuvent être réglés en hauteur pour compenser les surfaces inégales.

ACCESSOIRES DIVERS // À PARTIR DE P.111

ERGOPLAN EP3

TABLE DE TRAVAIL ET MONTAGE EP3 | **FH**

CHARGE	**DIMENSIONS DU PLATEAU**	**HAUTEUR TOTALE**
jusqu'à 500 kg	für Hobelbankplatten jusqu'à max. 2 m Longueur	max. 970 mm

Notre table de travail et montage stationnaire et ergonomique ErgoPlan EP3 peut être équipée de manière flexible de votre établi de menuisier existant. Le réglage de la hauteur en continu sous charge se produit de manière uniforme et précise – même en cas de charges asymétriques.

Course utile	300 mm
Hauteur ErgoPlan	670 mm
Poids	env. 130 kg

L'unité de levage est intégrée dans la colonne de levage gauche et ainsi protégée contre la saleté et les dommages.

Teilen Sie uns bei der Bestellung bitte unbedingt das Plattenmaß Ihrer vorhandenen Hobelbankplatte avec.

ART. : **211.120.00**

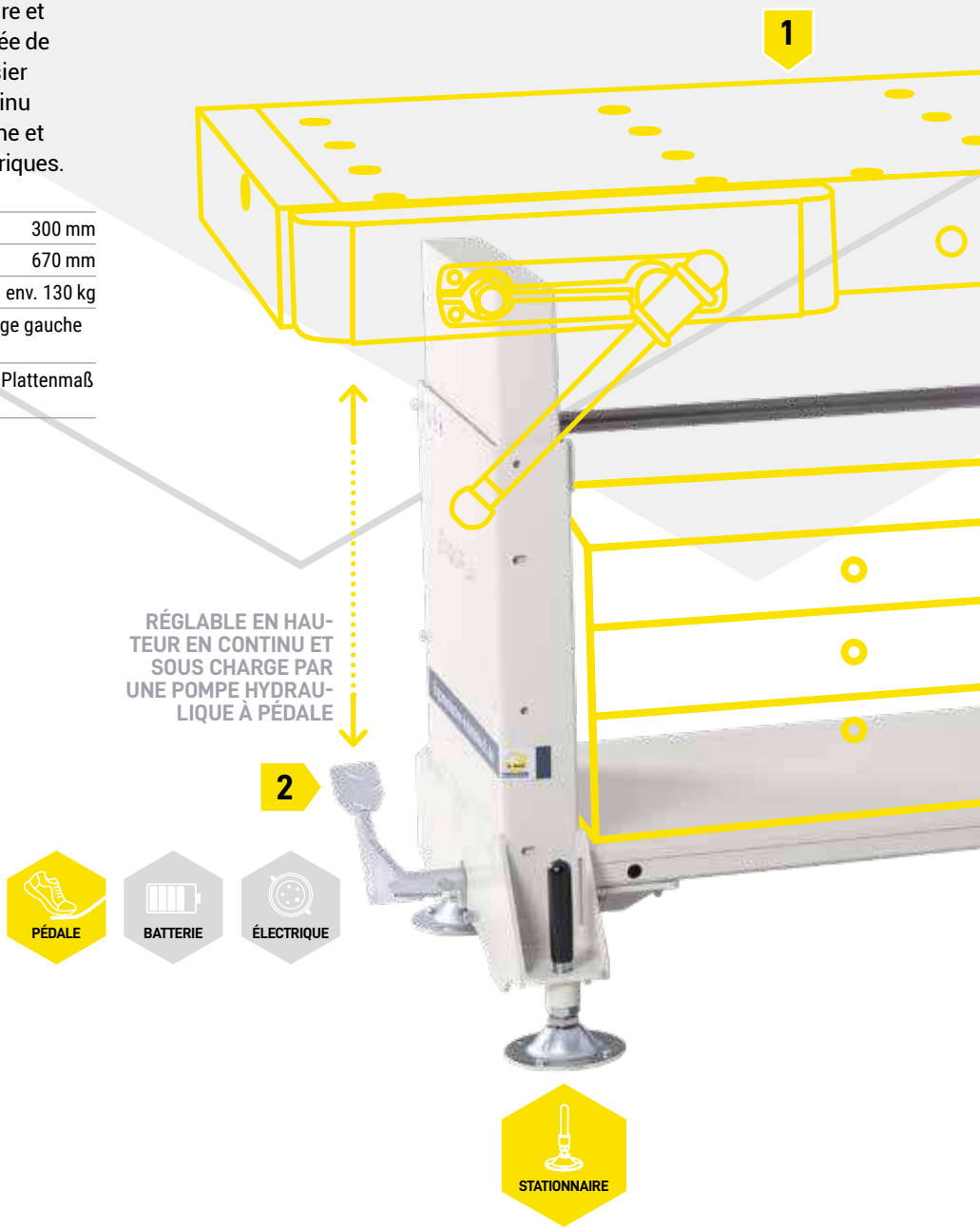

Vous pouvez trouver tous nos produits aussi dans notre boutique en ligne **www.hokubema.com**

EP3

L'ERGONOMIE

QUI EST OBLIGÉ À TRAVAILLER DANS UNE MAUVAISE POSTURE DÈS LE DÉBUT DE SA VIE PROFESSIONNELLE, RISQUE DE SOUFFRIR AU COURS DES ANNÉES DE BLESSURES AU DOS OU D'AUTRES DOMMAGES À L'APPAREIL MOTEUR, AUSSI QUE **DE PERDRE TOUT ATTRAIT DE SON TRAVAIL.**

Scannez le code QR et regardez la vidéo de l'utilisateur :
https://youtu.be/TPzBGVKryug

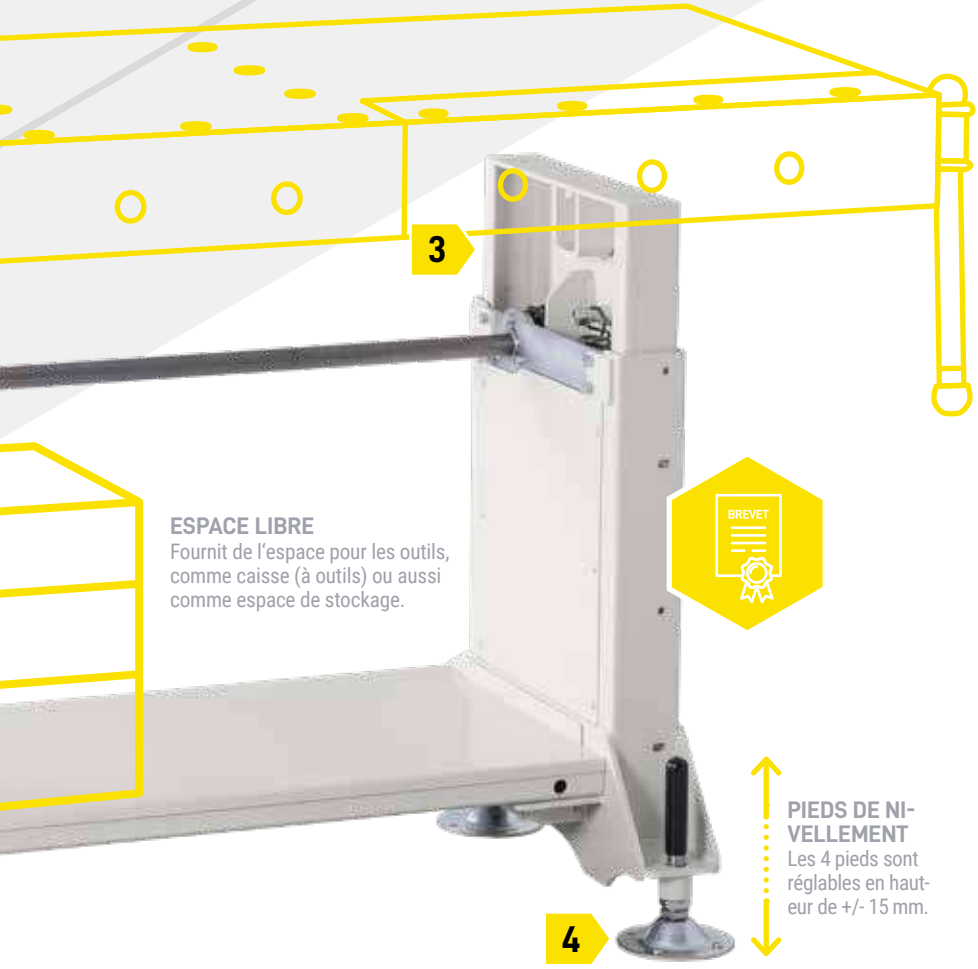

ESPACE LIBRE
Fournit de l'espace pour les outils, comme caisse (à outils) ou aussi comme espace de stockage.

PIEDS DE NIVELLEMENT
Les 4 pieds sont réglables en hauteur de +/- 15 mm.

POINTS FORTS

CE QUI REND SPÉCIALE LA ERGOPLAN :

1

Possibilité de compléter un plateau d'établi individuel ou déjà existant.

2

Montée et abaissement par commande à pédale Unité de levage hydraulique.

3

Fonctionnement silencieux malgré une charge utile élevée – l'établi orienté vers l'avenir.

4

Les pieds peuvent être réglés en hauteur pour compenser les surfaces inégales.

ACCESSOIRES DIVERS // À PARTIR DE P.111

ERGOPLAN EP SERVICE

LA RÉVISION D'UN PLATEAU D'ÉTABLI EXISTANT PERMET

D'ÉCONOMISER DU BOIS DE VALEUR AUSSI QUE DE L'ARGENT

Grâce à nos décennies d'expérience dans le domaine des tables élévatrices et des établis ergonomiques nous avons appris une chose : les produits nouveaux ne sont pas forcément les meilleurs. Prenons par exemple les établis. Le bois de haute qualité – en particulier provenant de processus de traitement de jadis – ne perd pas sa valeur. Les plateaux d'établi en bois massif sont particulièrement précieux. Rayures et usure ne justifient en aucun cas un nouvel investissement, et vous pouvez plutôt profiter des propriétés durables de votre bois massif :

> **Nous rénovons vos anciens établis et les préparons professionnellement et soigneusement pour qu'ils brillent à nouveau comme neufs, en allégeant en outre sensiblement vos coûts.**

1

DÉMONTAGE

Après la collecte par notre transporteur vôtre ancien plateau d'établi sera complètement démonté.

2

RÉNOVATION

Les surfaces de votre ancien plateau d'établi seront poncées, cirées et polies.

3

PIÈCES FONCTIONNELLES

Composants tels que les presses avant et arrière, sont contrôlés, traités et nouvellement embauchés ou remplacés par des nouveaux, matériaux de haute qualité.

RÉVISION D'UN PLATEAU D'ÉTABLI EXISTANT

1. Démontage de votre ancien plateau de travail.
2. Le plateau est ramassé, les surfaces poncées, cirées et polies.
3. Les pièces en bois défectueuses sont remplacées par de nouvelles en matériaux de haute qualité.
4. Les pièces fonctionnelles, telles que les presses, sont contrôlées et généralement remplacées ou réajustées.
5. Le plateau d'établi complètement révisé est renvoyé au lieu d'utilisation.

ART. : **211.130.00**
Quantité minimale par commande : 5 pièces

Le plateau d'établi révisé peut maintenant être remonté sur la base d'établi ErgoPlan EP3. Le nouvel poste de travail est donc bien équipé pour les prochaines années d'une façon ergonomiquement correcte.

ERGOPLAN EP3 // À PARTIR DE P.106

Vous pouvez trouver tous nos produits aussi dans notre boutique en ligne **www.hokubema.com**

ERGOPLAN EP OPTIONS

ACCESSOIRES SÉLECTIONNABLES

ErgoPlan peut être équipé et complété avec d'autres options d'équipement telles qu'un système de déplacement rabattable, une caisse à outils ou bien des accessoires avec boulons de verrouillage individuels, pour l'adapter en manière optimale à la respective zone de travail. Même les établis obsolètes peuvent d'ouvrir à des possibilités complètement nouvelles.

DISPOSITIF DE DÉPLACEMENT RABATTABLE

Pour ErgoPlan EP3, monté sur le châssis de base. Le dispositif peut être actionné à l'aide d'un levier à main pour débloquer les 4 roulettes pivotantes. Les Le système soulève votre ErgoPlan d'env. 15 mm, en le rendant mobile. Lorsque le dispositif de déplacement est replié, ErgoPlan se trouve en position stationnaire

Poids	env. 35 kg

ART. : **211.140.00**

Pas pour le rétrofit. Doit être commandé avec la configuration de base.

POTEAUX CYLINDRIQUE 120 MM, JEU DE 2

Pour ErgoPlan EP1+EP2, à insérer à l'avant comme support de pièce

Diamètre	ø 30 mm
Poids	env. 1 kg
Longueur	120 mm

ART. : **211.201.30**

POTEAUX CYLINDRIQUE 200 MM, JEU DE 2

Longueur	200 mm

ART. : **211.205.30**

SERRE-JOINTS VERTICAUX AVEC BOULON

Pour ErgoPlan EP1+EP2, avec boulon d'accrochage dans les trous du plateau

Diamètre du boulon	ø 30 mm
Profil	30 x 8,5 mm
Projection	120 mm
Hauteur de serrage verticale	200 mm
Poids	env. 1 kg

ART. : **211.203.30**

RAIL ANTIDÉRAPANT, 1200 MM

Pour ErgoPlan EP1+EP2, avec 2 boulons d'accrochage adaptables sur le plateau perforé

Longueur	1.200 mm
Poids	env. 3 kg

ART. : **210.610.30** **112,00 €**

RAIL ANTIDÉRAPANT, 600 MM

Longueur	600 mm
Poids	env. 2 kg

ART. : **210.612.30**

CAISSE À TIROIRS MÉTALLIQUE, 1 BLOC TIROIR

Pour ErgoPlan EP1 – EP3, tiroirs avec fond perforé et parois à fentes (pour le compartimentage des tiroirs), verrouillage centralisé avec 2 clés, avec plaquettes d'inscription et couverture transparente

Dimensions extérieures de la caisse (L x H x P)	1.060 x 330 x 675 mm
1 troir Dimensions utiles du tiroir	1.058 x 328 x 675 mm 900 x 255 x 600 mm
Capacité de charge du tiroir	max. 100 kg
100 % extension complète et verrouillage à extension unique	
Laquage poudre	gris lumière RAL 7035 ou bleu 5023
Poids	env. 40 kg

ART. : **210.645.00**

CAISSE À OUTILS EN MULTIPLEX AVEC 2 BLOCS TIROIRS

Pour ErgoPlan EP1 – EP3, avec 6 tiroirs

Dimensions extérieures de la caisse (L x H x P)	1.100 x 370 x 500 mm
2x tiroirs de	620 x 40 x 420 mm
2x tiroirs de	360 x 40 x 420 mm
1x tiroirs de	620 x 120 x 420 mm
1x tiroirs de	360 x 120 x 420 mm
Poids	env. 40 kg

ART. : **210.620.00**

CAISSE EN BOIS M182

Pour ErgoPlan EP1 – EP3, avec 2 tiroirs verrouillables

Guidage à roulement à billes avec extraction 100 % du tirois

Dimensions extérieures de la caisse (L x H x P)	860 x 400 x 455 mm
Division des tiroirs dessus dessous	 750 x 80 x 380 mm 750 x 140 x 380 mm
Poids	env. 30 kg

ART. : **210.630.00**