@beck_maschinenbau

R. Beck Maschinenbau

UNTERTISCH-KAPPSÄGEN UTK

PRÄZISE

ROBUST

SICHER

WIRTSCHAFTLICH

EINFACH IM **HANDLING**

HUB- + ARBEITSTISCHE
HANDLING- UND HEBEGERÄTE
VERLEIMPRESSEN
UNTERTISCHKAPPSÄGEN
ROLLEN- + MESSBAHNEN

www.beck-maschinenbau.de

MADE IN GERMANY

IMPRESSUM

Reinhold Beck Maschinenbau GmbH
Im Grund 23 | 72505 Krauchenwies
DEUTSCHLAND
Tel. +49 7576 962978-0
info@beck-maschinenbau.de
www.beck-maschinenbau.com
www.hokubema.com

@beck_maschinenbau

Geschäftsführer: Reinhold Beck

Stand: 06|2022

Technische und optische Änderungen vorbehalten.
Keine Haftung für Fehler und veränderte Bilder.

MADE IN GERMANY

SICHERHEIT AN DER SÄGE

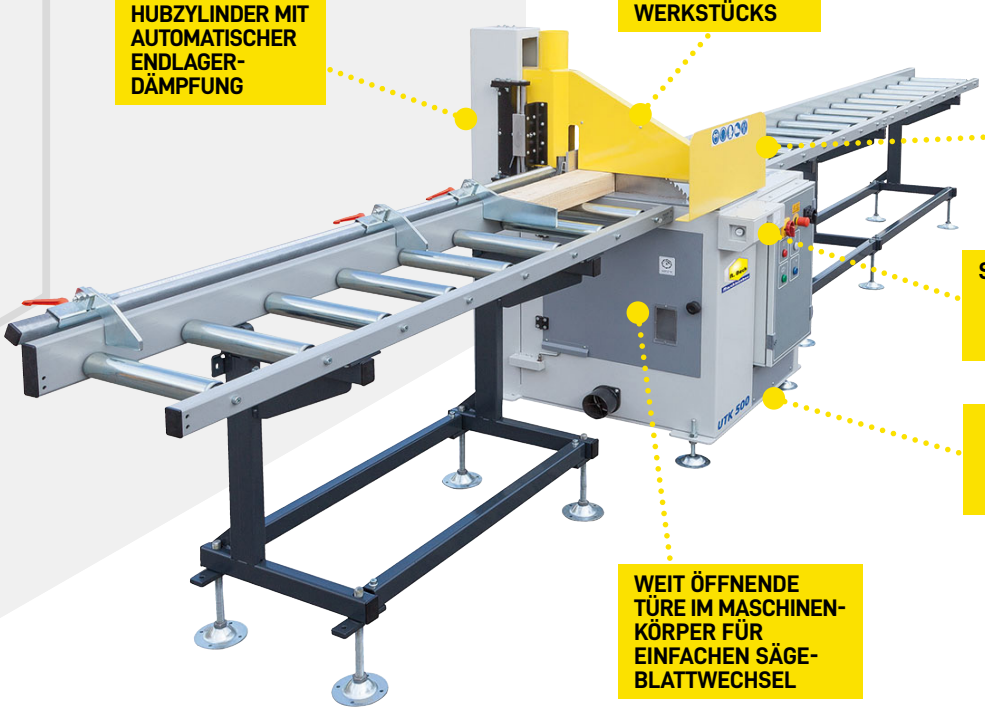

UNTERTISCH-KAPPSÄGEN VON BECK

FÜR JEDEN EINSATZZWECK INDIVIDUALISIERBAR.

Vier Modelle mit unterschiedlichen Schnittbreiten und angepasster Maschinenleistung sowie zahlreichen Optionen: Untertisch-Kappsägen von Beck ermöglichen eine individuelle Abstimmung auf verschiedene Einsätze.

QR-Code scannen und Broschüre Rollen- und Messbahnen EXAKT herunterladen:
www.beck-maschinenbau.com/rollen-und-messbahnen/

- Maschinenkörper in stabiler Stahlschweißkonstruktion
- Beidseitige robuste Lagerung des Sägeaggregats
- Große, weit öffnende Türe im Maschinenkörper für einfachen Sägeblattwechsel
- Pneumatischer Antrieb für den Sägehub
- Hubzylinder mit automatischer Endlagerdämpfung (Schock-Absorber)
- Sägeblattschnittauslösung über Zweihand-Sicherheitsschaltung
- Geschwindigkeit des Sägeblattvorschubs stufenlos regelbar
- Automatisches Fixieren des Werkstückes bei jedem Schnitt
- Sicheres und ermüdungsfreies Ablängen der Werkstücke, auch im Dauerbetrieb
- Optionale Vollschutzhaube zur kompletten Abdeckung des Bearbeitungsaggregats
- Schutzschild vor Sägeblatt
- Sägevorgang über pneumatische Vorschubeinheit – kein manuelles Ziehen wie bei normalen Kappsägen
- Sägeblatt taucht nach jedem Sägeschnitt automatisch unter den Sägetisch ab
- Umfangreiches Programm an Zufuhr- und Anschlagrollenbahnen mit diversen Anschlagsystemen für sichere Materialauflage und den perfekten Schnitt finden Sie in unserer Broschüre über den QR-Code
- Elektrische Schaltung über Drehnockenschalter mit Stern-/Dreieckanlauf
- Auswechselbare Verschleißschienen aus Alu im Sägeblattbereich

UNTERTISCH-KAPPSÄGEN

UTK **350**

SCHNITTHÖHE
max. 100 mm

SÄGEBLATT-Ø
max. 350 mm

MOTORLEISTUNG
3 kW / 4 PS

Schnittbreite	max. 230 mm
Sägeblattaufnahme	30 mm
Schnittzeit/Hub	1,5 sek
Drehzahl an Sägewelle	3.800 U/min.
Luftverbrauch/Zyklus	ca. 5 L
Absaugstutzen	ø 2 x 100 mm
Betriebsdruck	7 – 8 bar
Gewicht	ca. 200 kg
Elektr. Spannung	400 V / 50-3-phasig Hz
Abmessungen	950 x 1.300 x 820 mm

ART.-NR.: **UTK 19.01**

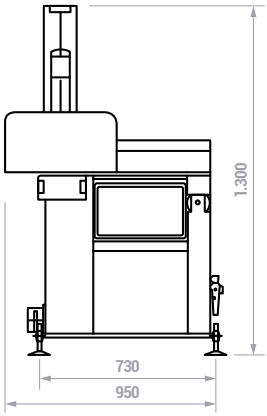

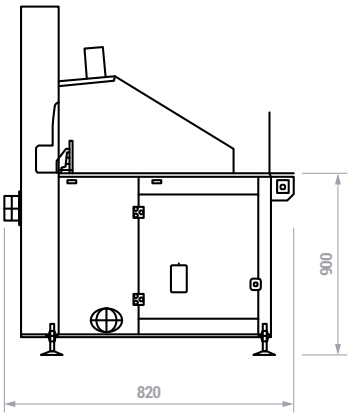

Alle Produkte finden Sie auch in unserem Onlineshop unter **www.hokubema.com**

MIT EXAKT ROLLEN- UND MESSBAHNEN ERGÄNZEN
Manuell oder programmiert gesteuert – EXAKT Rollen- und Messbahnen ergänzen Untertisch-Kappsägen in idealer Weise. Das Arbeiten erfolgt wirtschaftlich und sicher und das Ergebnis stimmt – exakt!

ERWEITERBAR: 3 m ROLLENBAHN (EXAKT C–ES)

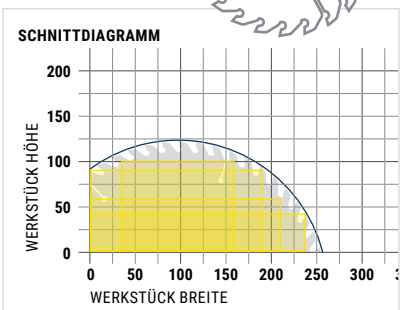

WERKSTÜCK HÖHE	45	60	90	100
WERKSTÜCK BREITE	230	210	180	125

DIVERSES ZUBEHÖR // AB S. 12

UNTERTISCH-KAPPSÄGEN

UTK **450**

SCHNITTHÖHE
max. 115 mm

SÄGEBLATT-Ø
max. 450 mm

MOTORLEISTUNG
4 kW / 5,5 PS

Schnittbreite	max. 340 mm
Sägeblattaufnahme	30 mm
Schnittzeit/Hub	3 sek
Drehzahl an Sägewelle	2.900 U/min.
Luftverbrauch/Zyklus	ca. 8 L
Absaugstutzen	ø 1 x 100 mm ø 1 x 120 mm
Betriebsdruck	7 – 8 bar
Gewicht	ca. 250 kg
Elektr. Spannung	400 V / 50-3-phasig Hz
Abmessungen	1.000 x 1.350 x 920 mm

ART.-NR.: **UTK 16.01**

STATIONÄR

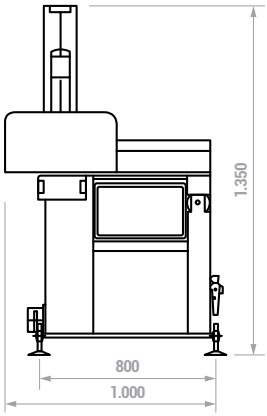

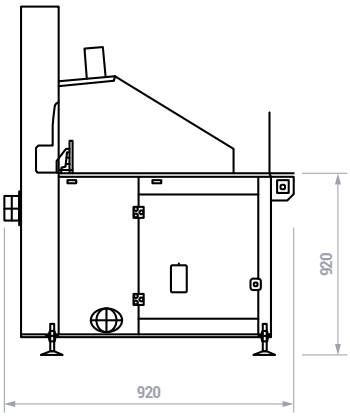

Alle Produkte finden Sie auch in unserem Onlineshop unter **www.hokubema.com**

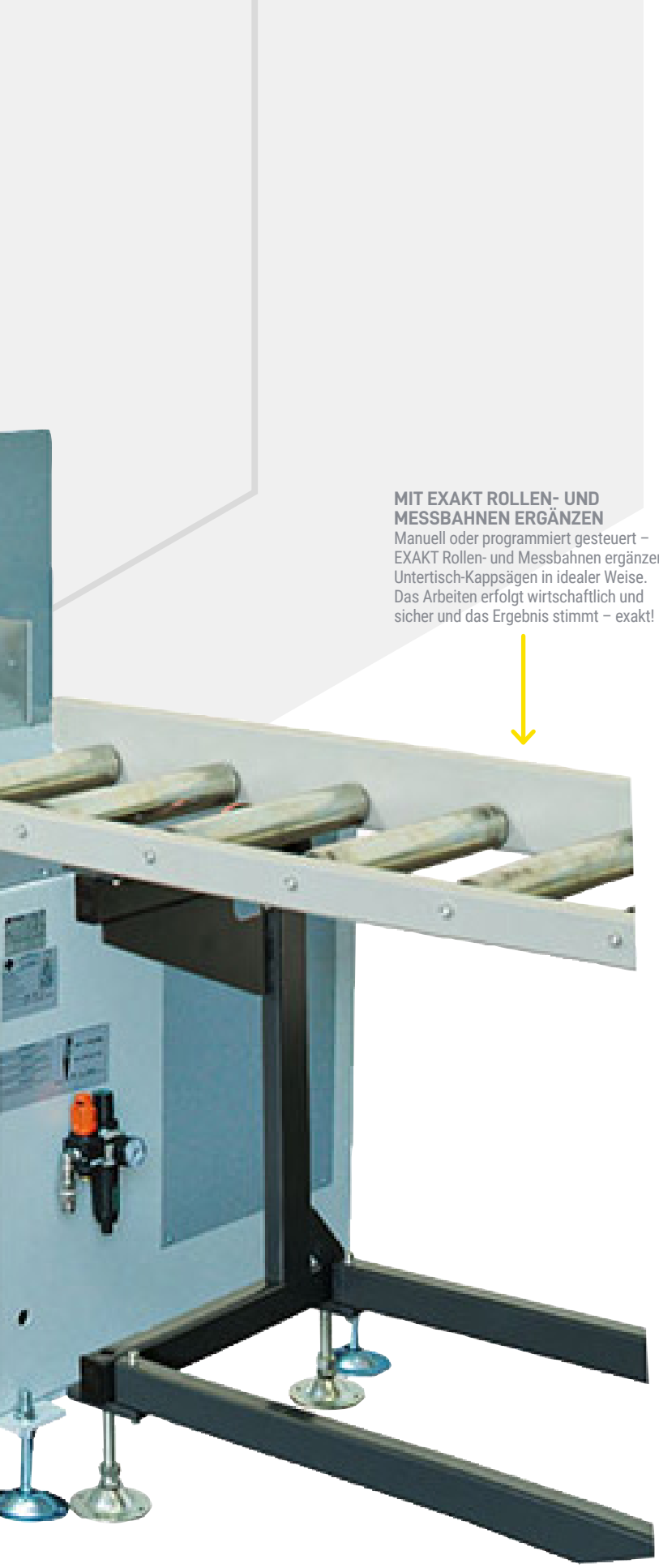

MIT EXAKT ROLLEN- UND MESSBAHNEN ERGÄNZEN

Manuell oder programmiert gesteuert – EXAKT Rollen- und Messbahnen ergänzen Untertisch-Kappsägen in idealer Weise. Das Arbeiten erfolgt wirtschaftlich und sicher und das Ergebnis stimmt – exakt!

SCHNITTDIAGRAMM

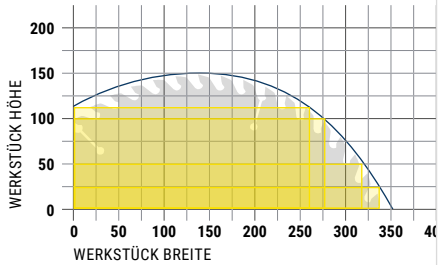

WERKSTÜCK HÖHE	25	50	100	115
WERKSTÜCK BREITE	340	320	280	260

DIVERSES ZUBEHÖR // AB S. 12

UNTERTISCH-KAPPSÄGEN

UTK **500**

SCHNITTHÖHE
max. 140 mm

SÄGEBLATT-Ø
max. 500 mm

MOTORLEISTUNG
5,5 kW / 7,5 PS

Schnittbreite	max. 390 mm
Sägeblattaufnahme	30 mm
Schnittzeit/Hub	3 sek
Drehzahl an Sägewelle	2.800 U/min.
Luftverbrauch/Zyklus	ca. 8 L
Absaugstutzen	ø 3 x 100 mm
Betriebsdruck	7 – 8 bar
Gewicht	ca. 400 kg
Elektr. Spannung	400 V / 50-3-phasig Hz
Abmessungen	1.200 x 1.550 x 1.145 mm

ART.-NR.: **UTK 18.01**

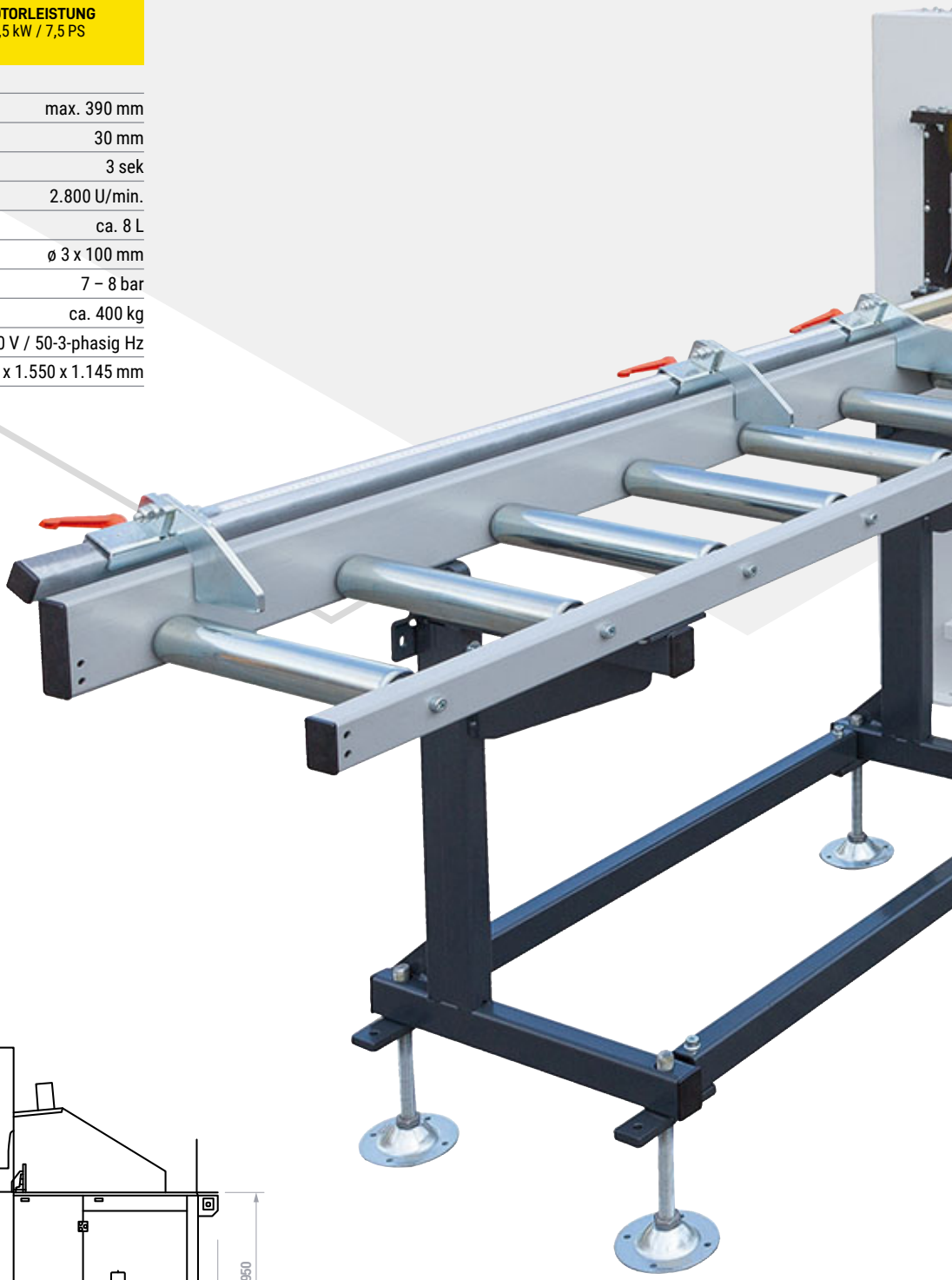

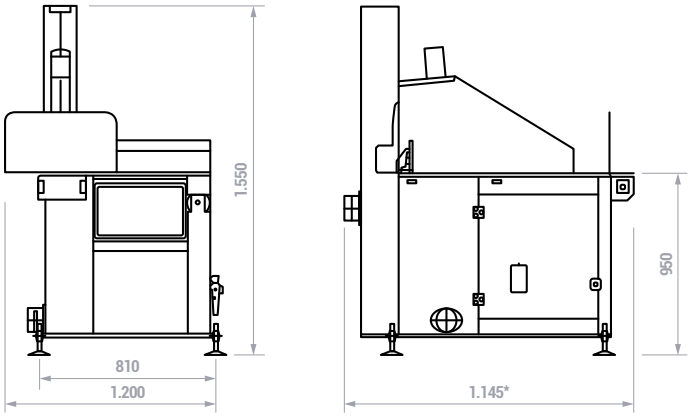

* Maß bei Maschinen mit pneumatischem Schutzschild: 1.335 mm anstatt 1.145 mm

Alle Produkte finden Sie auch in unserem Onlineshop unter **www.hokubema.com**

MIT EXAKT ROLLEN- UND MESSBAHNEN ERGÄNZEN
Manuell oder programmiert gesteuert – EXAKT Rollen- und Messbahnen ergänzen Untertisch-Kappsägen in idealer Weise. Das Arbeiten erfolgt wirtschaftlich und sicher und das Ergebnis stimmt – exakt!

SCHNITTDIAGRAMM

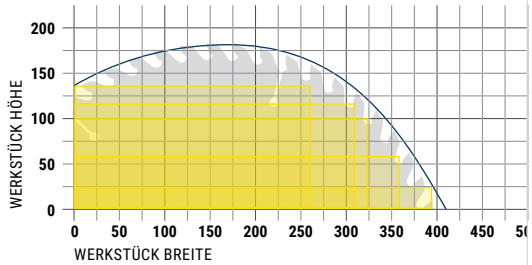

WERKSTÜCK HÖHE	25	60	100	115	140
WERKSTÜCK BREITE	390	360	325	310	270

DIVERSES ZUBEHÖR // AB S. 12

UNTERTISCH-KAPPSÄGEN

UTK **600**

SCHNITTHÖHE
max. 200 mm

SÄGEBLATT-Ø
max. 600 mm

MOTORLEISTUNG
7,5 kW / 10 PS

Schnittbreite	max. 800 mm
Sägeblattaufnahme	35 mm
Schnittzeit/Hub	4 sek
Drehzahl an Sägewelle	2.800 U/min.
Luftverbrauch/Zyklus	ca. 20 L
Absaugstutzen	ø 1 x 100 mm ø 2 x 120 mm
Betriebsdruck	7 – 8 bar
Gewicht	ca. 520 kg
Elektr. Spannung	400 V / 50-3-phasig Hz
Abmessungen	1.150 x 1.730 x 1.560 mm

ART.-NR.: **UTK 17.01**

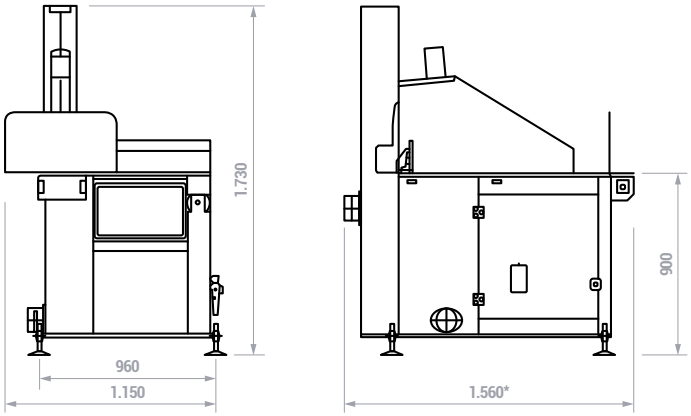

* Maß bei Maschinen mit pneumatischem Schutzschild: 1.660 mm anstatt 1.560 mm

Alle Produkte finden Sie auch in unserem Onlineshop unter **www.hokubema.com**

SONDERBAU // AB S. 10

MIT EXAKT ROLLEN- UND MESSBAHNEN ERGÄNZEN

Manuell oder programmiert gesteuert – EXAKT Rollen- und Messbahnen ergänzen Untertisch-Kappsägen in idealer Weise. Das Arbeiten erfolgt wirtschaftlich und sicher und das Ergebnis stimmt – exakt!

SCHNITTDIAGRAMM

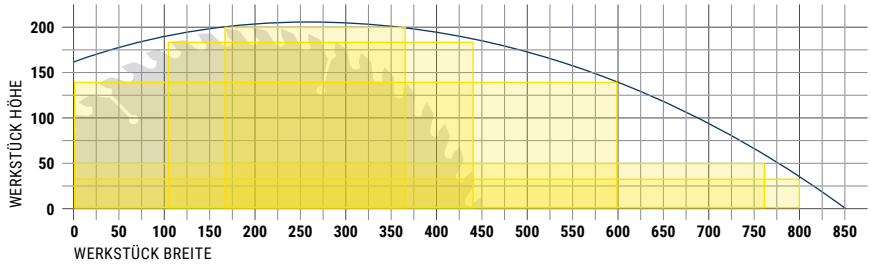

WERKSTÜCK HÖHE	30	50	140	180	200
WERKSTÜCK BREITE	800	765	600	340	200

DIVERSES ZUBEHÖR // AB S. 12

UTK 600 SONDERBAU + OPTIONEN

OPTIMIERTE BAUART
Die Untertisch-Kappsäge UTK 600 wurde für diese spezifische Aufgabe mit den erforderlichen Zubehörelementen optimiert. Die abzulängenden Metallrohre werden bei jedem Schnitt sicher in einer Spezialhalterung fixiert. Beide EXAKT-Rollenbahnen sind mit einer einfach bedienbaren Abdeckung versehen. Die Steuerung erfolgt über ein zentrales Bedienpult.

PUSHERSYSTEM
Vollautomatisches und programmierbares Pushersystem.

FÜR DIE METALLBRANCHE
Für den Zuschnitt von Blechrohren geeignet.

VOLLSCHUTZHAUBE
Hochklappbare Vollschutzhaube für absolut sicheres Arbeiten an der Untertisch-Kappsäge.

ROLLEN- UND MESSBAHNEN EXAKT

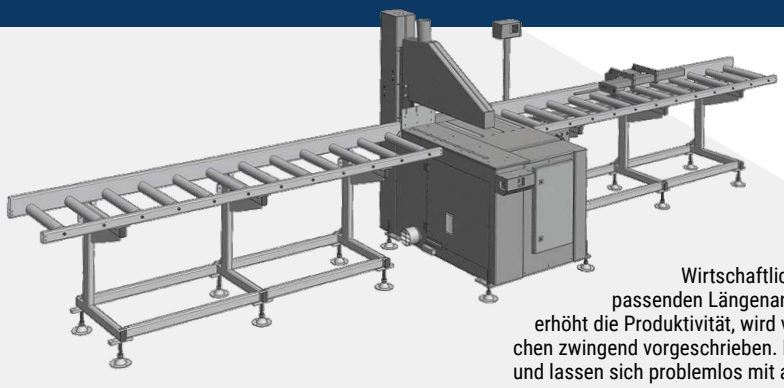

QR-Code scannen und Broschüre Rollen- und Messbahnen EXAKT herunterladen:
www.beck-maschinenbau.com/rollen-und-messbahnen/

Wirtschaftliche und sichere Arbeitsabläufe an Untertischkappsägen setzen die passenden Längenanschlagsysteme, mit modernen Rollen- und Messbahnen voraus. Dies erhöht die Produktivität, wird von den Berufsgenossenschaften vorgesehen und ist in einigen Bereichen zwingend vorgeschrieben. EXAKT Rollen- und Messbahnen erfüllen alle gestellten Anforderungen und lassen sich problemlos mit allen Untertisch-Kappsägen kombinieren.

EXAKT E/P

EXAKT A Bedienkonsole

Maßanzeige Z58 mit 1/10 mm Anzeige

Alle Produkte finden Sie auch in unserem Onlineshop unter **www.hokubema.com**

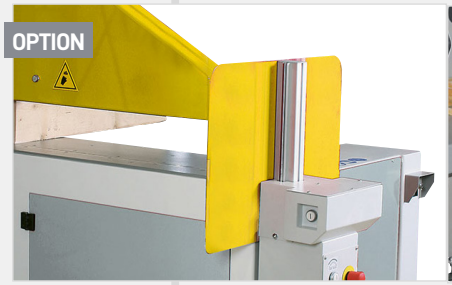

SCHUTZSCHILD PNEUMATISCH VERSENKBAR

Ermöglicht ungehinderten Zugriff auf das Werkstück. Mit integriertem Sicherheitsschalter.

BEDIENELEMENTE

Doppelt gesichert – mit beiden Händen zu bedienen – lässt sich das Sägeblatt in Bewegung setzen. Eine Stellschraube regelt den Sägeblattvorschub.

SCHUTZHAUBE

Das Sägeblatt ist in Funktion durch eine stabile Abdeckung automatisch bedeckt.

NIEDERHALTER

Der automatische Niederhalter fi xiert das Werkstück während des Sägevorgangs.

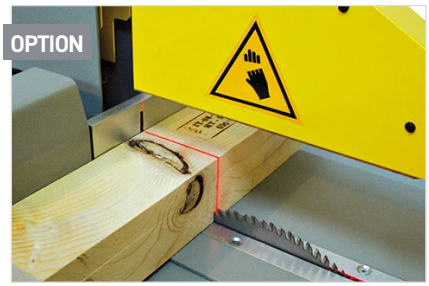

LASER

Der praktische Laser zeigt dem Bediener exakt den richtigen Weg.

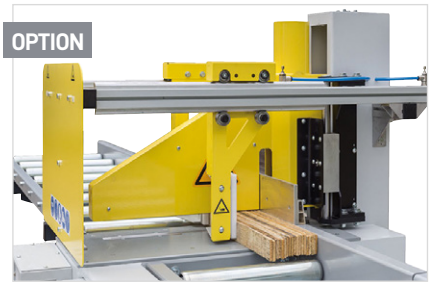

PNEUMATISCHER HORIZONTAL-SPANNER

Fixiert das Werkstück nicht nur vertikal sondern auch horizontal.

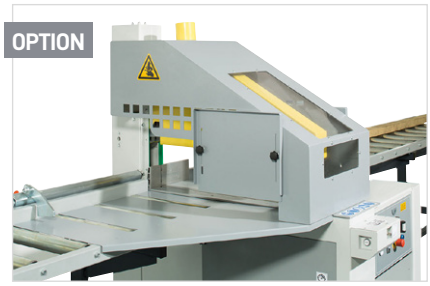

VOLLSCHUTZHAUBE

Für spezielle Aufgaben lassen sich Beck Untertisch-Kappsägen mit einem zusätzlichen Sägeschutz ausstatten.

GENEIGTER MASCHINENTISCH

Durch die um 10° nach hinten geneigte Konstruktion gleiten die Werkstücke leichter an die Anschlagelemente.

NOTIZEN

Alle Produkte finden Sie auch in unserem Onlineshop unter **www.hokubema.com**

FOLGEN SIE UNS

@beck_maschinenbau

R. Beck Maschinenbau

HOKUBEMA Maschinenbau GmbH | PANHANS QUALITÄT SEIT 1918 | SITEC SICHERHEITSTECHNIK

www.beck-maschinenbau.com | www.panhans.de | www.hokubema.com

FOLGEN SIE UNS

@beck_maschinenbau

R. Beck Maschinenbau

SHOWROOM
PROBIEREN, ERLEBEN, VERLIEBEN ...

Unser Showroom im süddeutschen Sigmaringen ist eine ganzjährige Produktpräsentation und dient dem Ausprobieren von Produkten und Maschinen. Besuchen Sie uns!

Reinhold Beck Maschinenbau GmbH
Im Grund 23 | 72505 Krauchenwies
DEUTSCHLAND
Tel. +49 7576 962978-0
info@beck-maschinenbau.de
www.beck-maschinenbau.de

IM SHOP ERHÄLTLICH: www.hokubema.com

HOKUBEMA Maschinenbau GmbH · PANHANS QUALITÄT SEIT 1918 · SITEC SICHERHEITSTECHNIK

Technische und optische Änderungen vorbehalten.
Keine Haftung für Druckfehler und veränderte Bilder.

MADE IN GERMANY